Otennlux®

Otennlux Lighting Technology Co.,LTD

Светодиодные трубчатые лампы

Серия AL45

LED Long-life

Особенности

- Водонепроницаемое, маслостойкое, антикоррозионное, взрывобезопасное исполнение
- Равномерное распределение света, высокий коэффициент цветопередачи и хорошая светоотдача
- Простая установка, не требует частого технического обслуживания
- Светодиоды американского производства с низким энергопотреблением, высокой эффективностью и длительным сроком службы.
- Высококачественный и энергоэффективный светодиодный драйвер постоянного тока с функцией защиты цепи и долгим сроком службы.
- Качественный алюминиевый корпус с хорошим рассеиванием тепла, прозрачное закаленное стекло;
- Высококачественный герметичный разъем, алюминиевая печатная плата, силиконовое уплотнительное кольцо.
- Индекс цветопередачи более 80;
- Температура окружающей среды: -25℃ ~+55℃.

Предупреждение

• Лицам, не являющимся инженерами-электриками, запрещается разбирать изделие!

• Перед заменой или ремонтом, в том числе перед заменой предохранителя, следует обязательно отключать электропитание.

• В целях безопасности обязательно установить предохранитель в цепь проводки между источником электропитания и оборудованием. Если предохранитель не установлен, это может привести к поломке изделия и/или оборудования.

| Область применения

Подходит для всех видов оборудования для автоматизации небольших размеров, оборудования для чистки упаковки, небольших станков, станков с ЧПУ средних размеров, обрабатывающих центров, оборудования для пластиковой упаковки, печатного оборудования, устройств для лабораторий, высокоточного испытательного оборудования, механизированных рук-манипуляторов небольшого размера, конвейерных лент, тяжелого и прочего оборудования, требующего наличия освещения.

Пример для заказа

Серия	питание		Входное напряжение и цветовая температура
AL45	- 112	-	1
	12=12 Вт		1=24 В пост. тока, 6000-6500 K

Примечание: стандартная длина провода составляет 1500 мм. Если заказчику требуется другая длина, необходимо связаться с нашими менеджерами по продажам.

Размеры

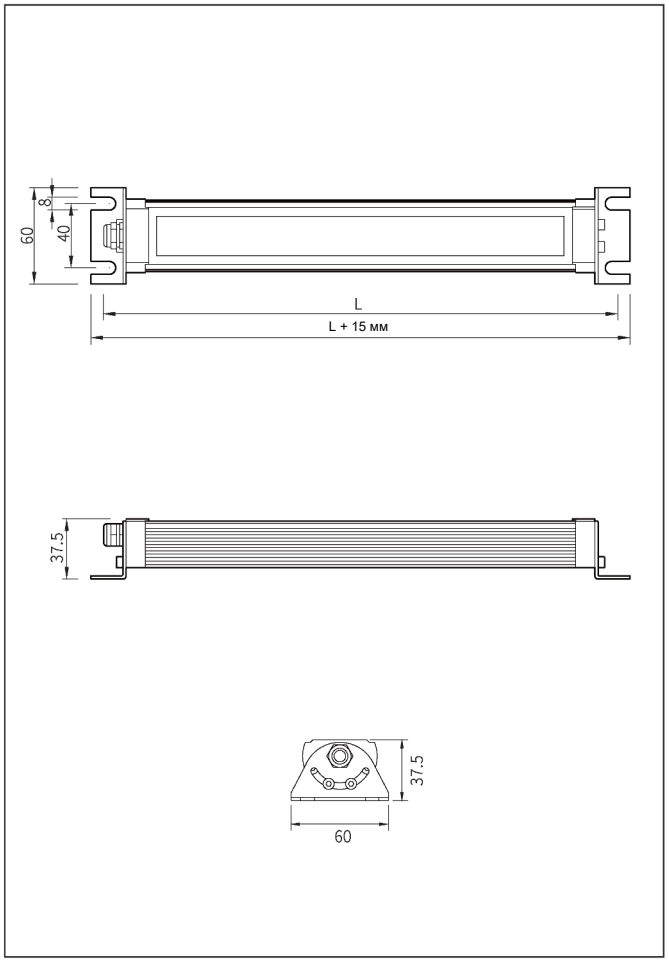

Технические характеристики

Внешний вид



Диаметр	Ø45 мм	Корпус	Алюминиевый сплав, серебристый
Срок службы	50000 ч	Тип стекла	Прозрачный
Цвет свечения	Белый / Теплый белый	Источник света	Светодиоды 1 цвета
Рабочее состояние	Непрерывное горение	Драйвер	Пост. т. - не требуется
Регулировка яркости	Нет	Номинальное напряжение	24 В пост. тока
Степень защиты	IP67	Длина провода	1500 мм (станд. конфигурация)
			Разъем M12
Номинальный ток	Зависит от мощности		
Цветовая температура	6000 K-6500 K - белый свет/4000 K-4500 K - теплый белый свет		
Масса нетто, кг	Зависит от мощности		

※ Возможно изготовление по индивидуальному заказу, следует связаться с компанией.

Модель	Питание	L (мм)	№	Вход. напряж.	Цвет. температура
AL45-3-☐	3 Вт	135	1	24 В пост. т.	6000-6500 K
AL45-5-☐	5 Вт	235			
AL45-6-☐	6 Вт	321			
AL45-10-☐	10 Вт	321			
AL45-12-☐	12 Вт	443			
AL45-15-☐	15 Вт	533	2	24 В пост. т.	4000-4500 K
AL45-18-☐	18 Вт	619			
AL45-20-☐	20 Вт	668			
AL45-24-☐	24 Вт	808			
AL45-30-☐	30 Вт	1033			

Световой поток > 100 лм/Вт

Схема установки

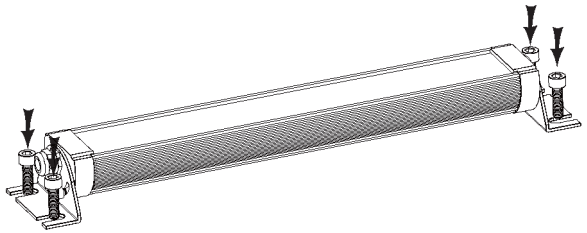

Схема цепи управления

24 В пост. т.

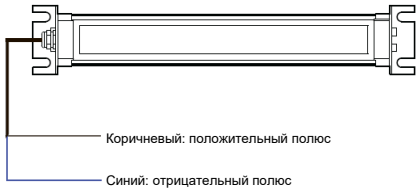

Разъем M12



№1, коричневый = не подключается
№2, белый = не подключается
№ 3, синий = отрицательный электрод
№4, черный = +24 В пост. тока
№5, серый = не подключается

Меры предосторожности при использовании

- Чрезмерное превышение рабочего напряжения по сравнению с номинальным приведет к сокращению срока службы или возникновению неисправности. При использовании регулируемого напряжения оно не должно отклоняться более, чем на ± 5%.
- Если рассеиватель или корпус подвергаются воздействию химических веществ, поверхность изделия может деформироваться или изменить свой цвет. Соблюдать осторожность.
- Не подвергать изделие сильным ударам, которые могут привести к повреждению деталей.
- Шнур питания нельзя тянуть с усилием, так как это может привести к поломке изделия.

Устранение неисправностей

Неисправность	Возможная причина	Способ устранения
Не работает	Неправильное подсоединение проводки	Проверить и правильно подсоединить проводку
Светодиод не излучает свет	Поврежден светодиод	Заменить светодиод
Тусклый свет	Используемое напряжение ниже номинального	Проверить используемое напряжение

| Служба поддержки

ООО «КАМИМТЕХ»
https://kamimtex.com/

Отдел продаж:
Эл. почта: sales@kamimtex.com
Тел.: +7 (3412) 32-64-66

Адрес: 427441, Россия, УР, г. Воткинск, ул. Механизаторов, д.16 Б