Otennlux® Otennlux Lighting Technology Co.,LTD

Светильник светодиодный серия OL60

LED | AL PCB | Fashion | Long-life

Особенности

- Хорошее функционирование во влажной и масляной средах, коррозионностойкое и антивандальное исполнение;
- Легкая установка и низкие эксплуатационные расходы;
- Светодиод импортируется из США, имеет низкое энергопотребление, высокий КПД и длительный срок службы;
- Алюминиевый корпус с высокой теплопередачей, прозрачная колба из закаленного стекла;
- Высококачественный влагозащищенный разъем, алюминиевый PCB, силиконовые уплотнительные кольца;
- Индекс цветопередачи ≥80;
- Диапазон рабочих температур: от-25°C до +55°C

ВНИМАНИЕ!

- К разборке светильника может быть допущен только квалифицированный персонал

Размеры

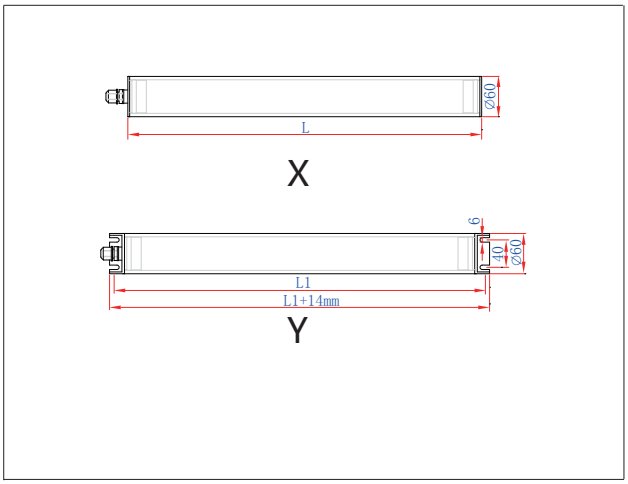

Обозначение

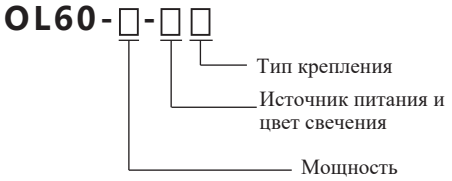

Пример обозначения

Модель	Напряжение, В	Цвет свечения	Мощность, Вт
OL60-6-1	24V DC	Белый	6W
OL60-6-1	24V DC	Теплый белый	6W

Примечание: Стандартная длина питающего шнура 1500 мм. Для получения светильника с другой длиной пожалуйста свяжитесь с поставщиком.

Таблица обозначения

Цвет свечения	Температура свечения	Цифра в обозначении
Белый свет	6000K-6500K	1
Теплый белый свет	4000K-4500K	2

Спецификация:

Тип крепления X/Y		
Колба	Трубка из закаленного стекла	
Диаметр	⌀ 60 мм	
Стекло	Прозрачное, каленое	
Напряжение питания	Постоянный ток 12-24 В / Переменный ток 12-24 В, 100-277 В, 50/60 Гц	
Цвет свечения	Белый/теплый белый	
Степень защиты	IP67	
Драйвер	Отсутствует	
Длина сетевого шнура	1500 мм (стандартное исполнение)	
Температура свечения	6000К – 6500К белый / 4000К – 4500К теплый белый	
Источник света	одноцветный светодиод	
Рабочее состояние	Неподвижное	
Место установки	Промышленное оборудование	
Яркость света	Нерегулируемая	
Срок службы	50 000 часов	

Способ установки

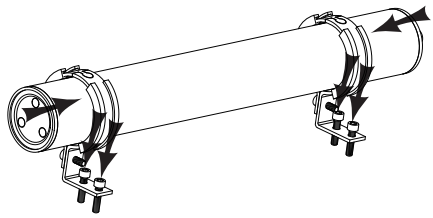

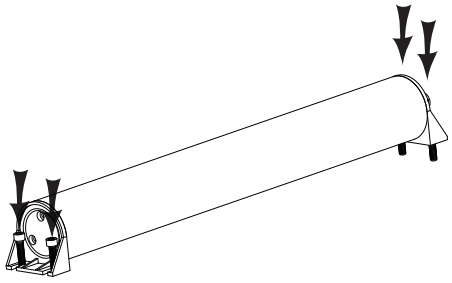

Схема подключения

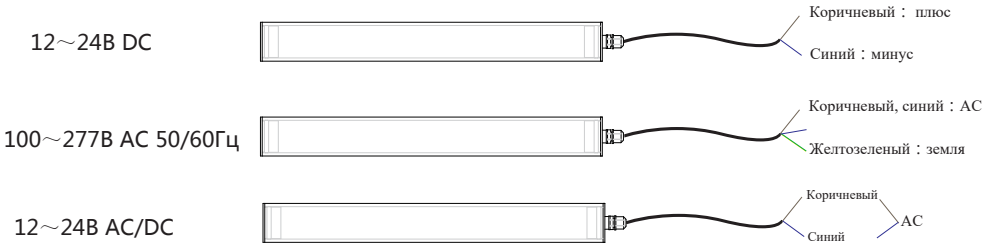

ООО «КАМИМТЕХ» www. kamimtex.com
427410 Россия , Удмуртская Республика, г. Воткинск,
ул. Механизаторов 16Б
Отдел продаж:
Тел. +7 (3412) 326-466
E-mail:sales@kamimtex.com

Приложение A: Параметры светильников

Модель	Мощность	L(мм)	L1(мм)
OL60-6-□□	6 Вт	285	320
OL60-9-□□	9 Вт	325	360
OL60-13-□□	13 Вт	475	510
OL60-17-□□	17 Вт	500	535
OL60-20-□□	20 Вт	670	705
OL60-24-□□	24 Вт	775	810
OL60-32-□□	32 Вт	1205	/
OL60-40-□□	40 Вт	1495	/

Материал колбы：Боросиликатное стекло/акриловый пластик

Цифровой код в обозначении

Код	Источник питания	Температура свечения
1	24В DC	6000K～6500K
2	24В DC	4000K～4500K
3	100～277В AC 50/60Гц	6000K～6500K
4	100～277В AC 50/60Гц	4000K～4500K
11	24В AC/DC	6000K～6500K
12	24В AC/DC	4000K～4500K

Обозначение типа крепления

X	Тип крепления X
Y	Тип крепления Y

Пример обозначения

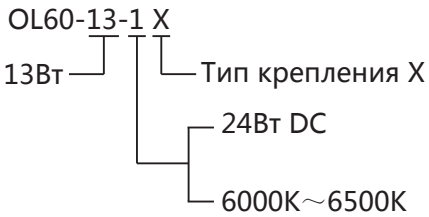

ООО «КАМИМТЕХ» www. kamimtex.com
427410 Россия , Удмуртская Республика, г. Воткинск,
ул. Механизаторов 16Б
Отдел продаж:
Тел. +7 (3412) 326-466
E-mail:sales@kamimtex.com