Otennlux®

Otennlux Lighting Technology Co.,LTD

Светодиодный светильник
СЕРИЯ BL60

Особенности

- Хорошее функционирование во влажной и масляной средах, коррозионностойкое и антивандальное исполнение;
- Легкая установка и низкие эксплуатационные расходы;
- Светодиод импортируется из США, имеет низкое энергопотребление, высокий КПД и длительный срок службы;
- Алюминиевый корпус с высокой теплопередачей, прозрачная колба из закаленного стекла;
- Высококачественный влагозащищенный разъем, алюминиевый PCB, силиконовые уплотнительные кольца;
- Индекс цветопередачи ≥80;
- Диапазон рабочих температур: от-25°C до +55°C

ВНИМАНИЕ

- К разборке светильника может быть допущен только квалифицированный персонал;
- Убедитесь, что светильник отключен от электроэнергии до проведения работ по переустановке или ремонту, в том числе и при замене предохранителя;
- Убедитесь, что предохранитель установлен корректно в светильник.
- Если предохранитель перегорел, то это может означать что светильник неисправен.

Сфера применения

Подходит для всех видов небольшого автоматического оборудования, небольших обрабатывающих станков, средних станков с ЧПУ, обрабатывающего центра, оборудования для пластиковой упаковки, печатного оборудования, лаборатории а также конвейерной ленты и других мест , где необходимо сделать дополнительное освещение.

описание

серия	мощность		напряжение и цвет свечения		
BL60 -	24	-	1		
	9=9W		1=	24V DC	6000K～6500K
	13=13W		2=	24V DC	4000K～4500K
	17=17W		3=	100～277V AC 50/60 Hz	6000K～6500K
	20=20W		4=	100～277V AC 50/60 Hz	4000K～4500K
	24=24W				

Примечание: Длина провода составляет 1500mm.

Размеры

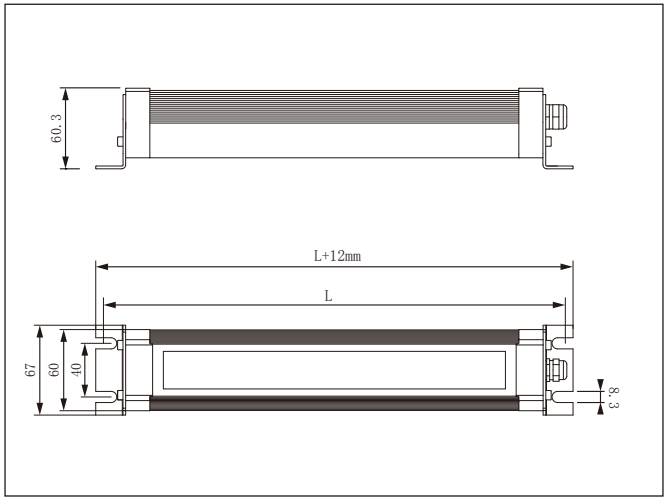

Температура свечения

Цвет	Температура свечения	Цифра в обозначении
Белый	6000K～6500K	1/3/11
Теплый белый	4000K～4500K	2/4/12

Спецификация

Внешний вид



Диаметр	∅60mm	Корпус	Алюминиевый сплав, серебро
Срок службы	50000H	Материал стекла	Сетчатый, закаленный
Цвет свечения	Белый / теплый белый	Источник света	Одноцветный светодиод
Рабочее положение	На основании	Драйвер	DC без драйвера/ AC с драйвером
Диммер	Нет	Напряжение	DC 24V / AC 24V 100～277V AC 50/60 Hz
Степень защиты	IP67	Длина провода	1500mm (Стандартная длина)
Rated Current	Зависит от разной мощности		
Температура свечения	6000K～6500K@Белый/4000K～4500K@Теплый белый		
Вес, Нетто, кг	Зависит от разной мощности		

Модель	Мощность	L(mm)	№	Напряжение	Темпер.свечения
BL60-9-□	9W	344	1	24V DC	6000K～6500K
BL60-13-□	13W	490	2	24V DC	4000K～4500K
BL60-17-□	17W	548	3	100～277V AC 50/60Hz	6000K～6500K
			4	100～277V AC 50/60Hz	4000K～4500K
BL60-20-□	20W	688	11	24V AC/DC	6000K～6500K
BL60-24-□	24W	793	12	24V AC/DC	4000K～4500K

Тип колбы: боросиликатное стекло/прозрачный акрил Световой поток＞100 lm/W

Схема крепления

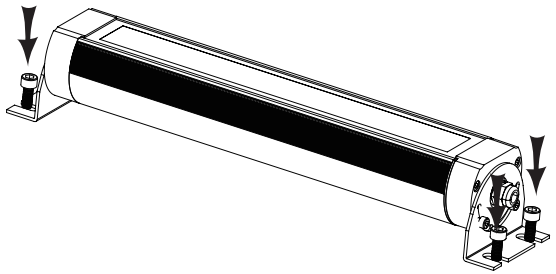

Схема подключения

24V DC

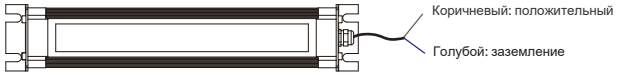

100～277V AC 50/60Hz

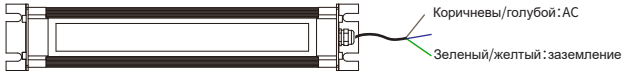

24V AC/DC

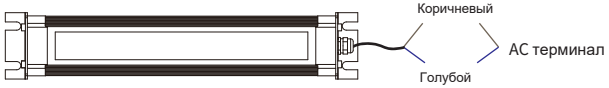

Меры предосторожности

- Для обеспечения указанного срока службы следите за напряжением
- Напряжение питания не должно колебаться более ±5%;
- При использовании светильника в контакте с химической средой возможна деформация корпуса или выгорание цвета краски;
- Во избежание разрушения частей светильника не прикладывайте чрезмерных усилий к нему и не перегибайте шнур питания при эксплуатации.

Troubleshooting

Неисправность	Причина	Метод устранения
Светильник не работает	Неправильное подключение	Проверьте правильность подключения
Светодиод не светиться	Неисправный светодиод	Замените светодиод
Длительное мерцание	Напряжение ниже рекомендуемого	Проверьте напряжение питания

Консультации по эксплуатации и обслуживанию

ООО «КАМИМТЕХ» www. Kamimtex.com
427410 Россия , Удмуртская Республика, г. Воткинск,
ул. Механизаторов 16Б

Отдел продаж:
Тел. +7 (3412) 326-466

E-mail:sales@kamimtex.com
Сервисный центр: E-mail:s@kamimtex.com