Otennlux®

Otennlux Lighting Technology Co.,LTD

Светодиодные трубчатые лампы

Серия CL30

Особенности

- Хорошие функции: водонепроницаемость, маслостойкость, антикоррозийность, антивандальность.
- Равномерное распределение света, высокий коэффициент цветопередачи и хорошая светоотдача
- Простая установка, не требует частого технического обслуживания
- Светодиодные чипы импортированы из США, обладают хорошими характеристиками: низкое энергопотребление, высокая эффективность и длительный срок службы.
- Высококачественный и энергоэффективный светодиодный драйвер постоянного тока с функцией защиты цепи и долгим сроком службы.
- Качественный алюминиевый корпус с хорошим рассеиванием тепла, прозрачное закаленное стекло;
- Высококачественный герметичный разъем, алюминиевая печатная плата, силиконовое уплотнительное кольцо.
- Индекс цветопередачи более 80;
- Температура окружающей среды: -25℃- +55℃.

Предупреждение

- Лицам, не являющимся инженерами-электриками, запрещается разбирать изделие!
- Перед заменой или ремонтом, в том числе перед заменой предохранителя, следует обязательно отключать электропитание.
- В целях безопасности обязательно установить предохранитель в цепь проводки между источником электропитания и оборудованием. Если предохранитель не установлен, это может привести к поломке изделия и/или оборудования.

| Область применения

Подходит для всех видов оборудования для автоматизации небольших размеров, оборудования для чистки упаковки, небольших станков, станков с ЧПУ средних размеров, обрабатывающих центров, оборудования для пластиковой упаковки, печатного оборудования, устройств для лабораторий, высокоточного испытательного оборудования, механизированных рук-манипуляторов небольшого размера, конвейерных лент, тяжелого и прочего оборудования, требующего наличия освещения.

Пример для заказа

Серия	питание	Входное напряжение и цветовая температура
CL30 -	12	- 1

12=12 Вт
14=14 Вт
21=2 1Вт
26=26 Вт

1=24 В пост. тока, 6000-6500 К
2=24 В пост. тока, 4000-4500 К

Примечание: стандартная длина провода составляет 1500 мм. Если заказчику требуется другая длина, необходимо связаться с нашими менеджерами по продажам.

Размеры

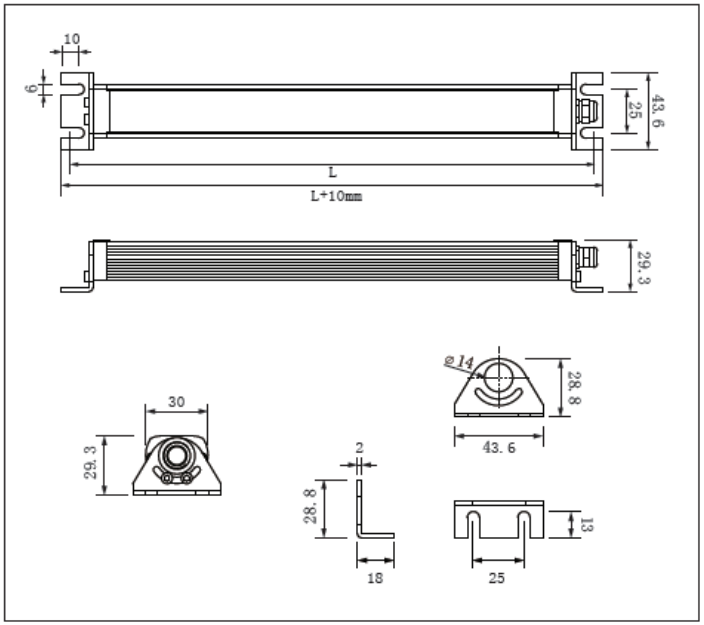

Сведения о цветовой температуре

Пункт	Цветовая температура	Описание
1	6000K~6500K	Холодный белый свет
2	4000K~4500K	Теплый белый свет

Технические характеристики

Внешний вид



Диаметр	Ø30 мм	Корпус	Алюминиевый сплав, серебристый
Срок службы	50000 ч	Тип стекла	Прозрачный
Цвет свечения	Белый / Теплый белый	Источник света	Светодиоды 1 цвета
Рабочее состояние	Непрерывное горение	Драйвер	Пост. т. - не требуется
Регулировка яркости	Нет	Номинальное напряжение	24 В пост. тока
Степень защиты	IP67	Длина провода	1500 мм (станд. конфигурация)
			Разъем M12
Номинальный ток	Зависит от мощности		
Цветовая температура	6000 K-6500 K - белый свет/4000 K-4500 K - теплый белый свет		
Масса нетто, кг	Зависит от мощности		

※ Возможно изготовление по индивидуальному заказу, следует связаться с компанией.

Модель	Питание	L (мм)	№	Вход. напряж.	Цвет. температура
CL30-7-	7 Вт	296	1	24 В пост. т.	6000-6500 К
CL30-12-	12 Вт	546			
CL30-14-	14 Вт	546			
CL30-21-	21 Вт	802			
CL30-26-	26 Вт	997	2	24 В пост. т.	4000-4500 К

Световой поток > 100 лм/Вт

Схема установки

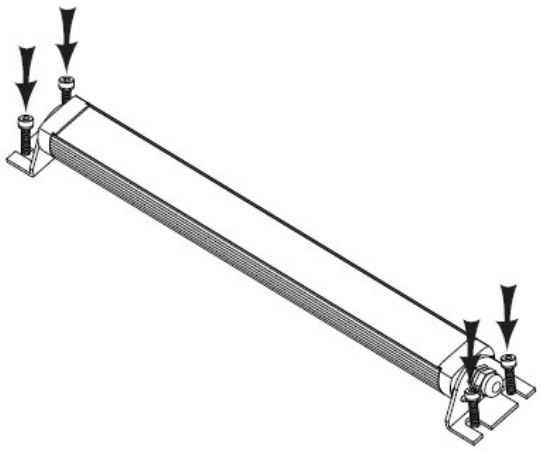

Схема цепи управления

24 В пост. т.



Разъем M12 — 4-х контактный



№1, коричневый = не подключается
№2, белый = не подключается
№ 3, синий = отрицательный электрод
№4, черный = +24 В пост. тока

Разъем M12 — 5-и контактный



№1, коричневый = не подключается
№2, белый = не подключается
№ 3, синий = отрицательный электрод
№4, черный = +24 В пост. тока
№5, серый = не подключается

Меры предосторожности при использовании

- Чрезмерное превышение рабочего напряжения по сравнению с номинальным приведет к сокращению срока службы или возникновению неисправности. При использовании регулируемого напряжения оно не должно отклоняться более, чем на ± 5%.
- Если рассеиватель или корпус подвергаются воздействию химических веществ, поверхность изделия может деформироваться или изменить свой цвет. Соблюдать осторожность.
- Не подвергать изделие сильным ударам, которые могут привести к повреждению деталей.
- Шнур питания нельзя тянуть с усилием, так как это может привести к поломке изделия.

Устранение неисправностей

Неисправность	Возможная причина	Способ устранения
Не работает	Неправильное подсоединение проводки	Проверить и правильно подсоединить проводку
Светодиод не излучает свет	Поврежден светодиод	Заменить светодиод
Тусклый свет	Используемое напряжение ниже номинального	Проверить используемое напряжение

Служба поддержки

ООО «КАМИМТЕХ»
https://kamimtex.com/

Отдел продаж:
Эл. почта: sales@kamimtex.com
Тел.: +7 (3412) 32-64-66

Адрес: 427441, Россия, УР, г. Воткинск, ул. Механизаторов, д.16 Б