Chum Power

CE

TÜV CERT DIN EN ISO 9001

TAIWAN EXCELLENCE

- *Патрон резьбонарезной*
- *С компенсацией по длине / удлинённый*

Особенности:

- *Быстрая смена вставок*
- *Компенсация по длине препятствует поломке инструмента при нарезании резьбы*

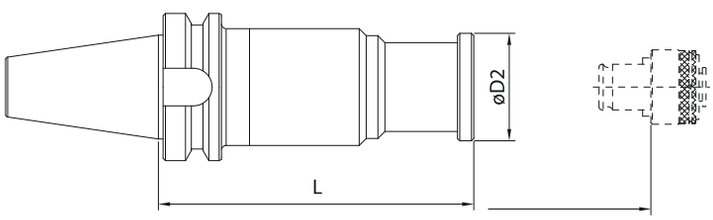

Артикул	Обозначение	Резьба	L	ØD2	Тип вставки
36267	BT40-WFE12-135	M3~M12	135	38	TC312 TC312B
36268	BT40-WFE12-165	M3~M12	165	38	TC312 TC312B
36277	BT50-WFE12-135	M3~M12	135	38	TC312 TC312B
36279	BT50-WFE12-165	M3~M12	165	38	TC312 TC312B
36278	BT50-WFE12-195	M3~M12	195	38	TC312 TC312B

- Патрон резьбонарезной
- С компенсацией по длине

Особенности:

- Быстрая смена вставок
- Компенсация по длине препятствует поломке инструмента при нарезании резьбы

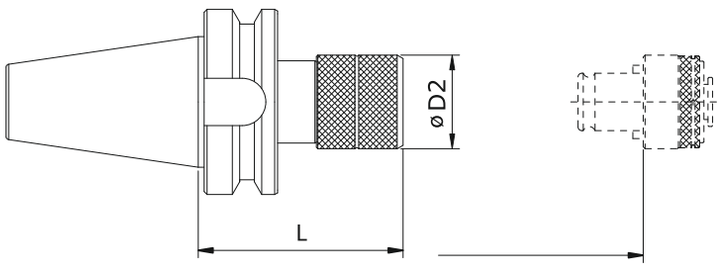

Артикул	Обозначение	Резьба	L	ØD2	Тип вставки
36276	BT30-WF12	M3~M12	70	36	TC312 TC312B
36266	BT40-WF12	M3~M12	75	36	TC312 TC312B
36280	BT50-WF12	M3~M12	85	36	TC312 TC312B
36180	BT30-WF20	M8~M20	105	53	TC820 TC820B
36166	BT40 WF20	M8~M20	95	53	TC820 TC820B
36176	BT50-WF20	M8~M20	105	53	TC820 TC820B
36367	BT40-WF33	M14~M33	160	78	TC1433 TC1433B
36376	BT50-WF33	M14~M33	150	78	TC1433 TC1433B

- Патрон резьбонарезной
- С компенсацией по длине
- С цилиндрическим хвостовиком

Особенности:

- Быстрая смена вставок
- Компенсация по длине препятствует поломке инструмента при нарезании резьбы

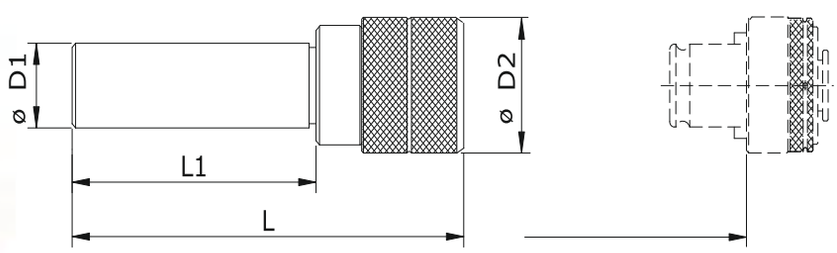

Артикул	Обозначение	Резьба	L	L1	ØD1	ØD2	Тип вставки
36261	D20-WF12	M3~M12	113	70	20	36	TC312
36271	D32-WF12	M3~M12	113	70	32	36	TC312B
36161	D20-WF20	M8~M20	135	70	20	53	TC820
36171	D32-WF20	M8~M20	135	70	32	53	TC820B
36371	D32-WF33	M14~M33	183	80	32	78	TC1433B

- *Патрон резьбонарезной*
- *С компенсацией по длине*
- *С цилиндрическим хвостовиком*

Особенности:

- *Быстрая смена вставок*
- *Компенсация по длине препятствует поломке инструмента при нарезании резьбы*

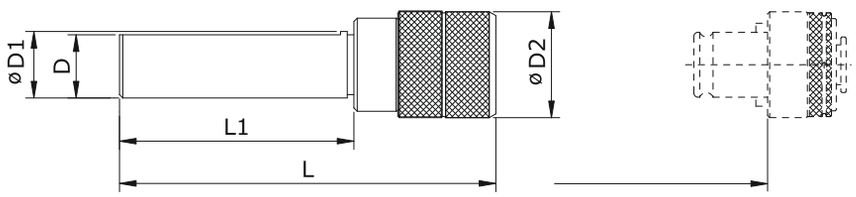

Артикул	Обозначение	Резьба	L	L1	ØD	ØD1	ØD2	Тип вставки
36262	D20A-WF12	M3~M12	113	70	19	20	36	TC312
36272	D32A-WF12	M3~M12	113	70	31	32	36	TC312B
36162	D20A-WF20	M8~M20	135	70	19	20	53	TC820
36172	D32A-WF20	M8~M20	135	70	31	32	53	TC820B
36372	D32A-WF33	M14~M33	183	80	31	32	78	TC1433B

- *Патрон резьбонарезной*
- *С компенсацией по длине*
- *С хвостовиком конус Морзе*

Применение :

- Используются на радиально- сверлильных станках, токарных обрабатывающих центрах с ЧПУ, высокоскоростных токарных обрабатывающих центрах, сверлильных станках, пневматических сверлильных станках и других станках с реверсом шпинделя.

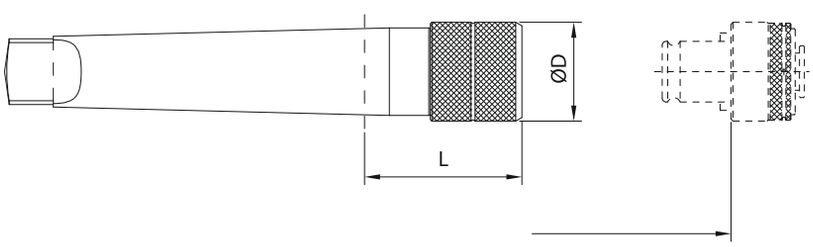

Артикул	Обозначение	Резьба	L	D	Тип вставки
36263	MT2-WF12	M3~M12	47.5	36	TC312 TC312B
36264	MT3-WF12	M3~M12	47.5	36	
36265	MT4-WF12	M3~M12	49	36	
36163	MT2-WF20	M8~M20	70	53	TC820 TC820B
36164	MT3-WF20	M8~M20	70	53	
36165	MT4-WF20	M8~M20	70	53	
36365	MT4-WF33	M14~M33	110	78	TC1433 TC1433B

Быстросменный переходник

Особенности:

- *Разработан для резьбонарезных станков*
- *Используется с резьбонарезными вставками*
- *Быстрая смена резьбонарезного инструмента*

Применение :

- Используется в вертикальных резьбонарезных станках, радиально- сверлильных станках, вертикально- сверлильных станках, фрезерных станках и других с реверсом шпинделя, а также в пневматических и электрических резьбонарезных станках

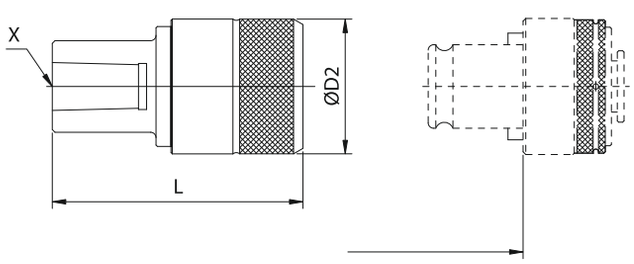

Артикул	Обозначение	Резьба	L	ØD2	X	Тип вставки
36206	JT6-SF12	M 3~M12	66	32	JT6	TC312 TC312B
36207	B16-SF12	M 3~M12	66	32	B16	
36208	JT2S-SF12	M 3~M12	61	32	JT2S	
36209	B12-SF12	M 3~M12	61	32	B12	
36106	JT6-SF20	M 8~M24	86	50	JT6	TC820 TC820B
36107	B18-SF20	M 8~M24	92.5	50	B18	

Патрон резьбонарезной

Особенности:

- Быстрая смена вставок
- Разработан для нарезания резьбы

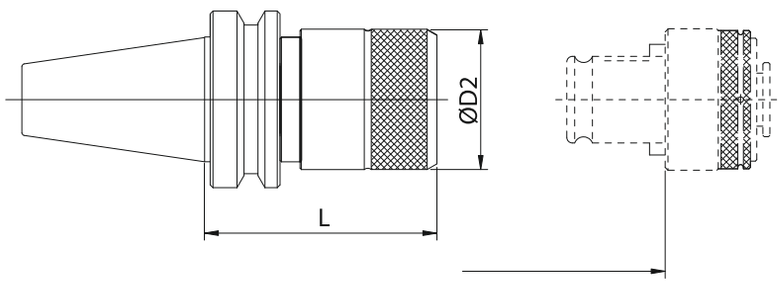

Артикул	Обозначение	Резьба	L	ØD2	Тип вставки
36210	BT40-SF12	M 3~M12	60	32	TC312 TC312B
36220	BT50-SF12	M 3~M12	75	32	TC312 TC312B
36110	BT40-SF20	M 8~M24	82	50	TC820 TC820B
36120	BT50-SF20	M 8~M24	93	50	TC820 TC820B
36310	BT40-SF33	M14~M36	115	76	TC1433 TC1433B
36320	BT50-SF33	M14~M36	126	76	TC1433 TC1433B

Патрон резьбонарезной с цилиндрическим хвостовиком

Особенности:

- Быстрая смена вставок
- Разработан для нарезания резьбы

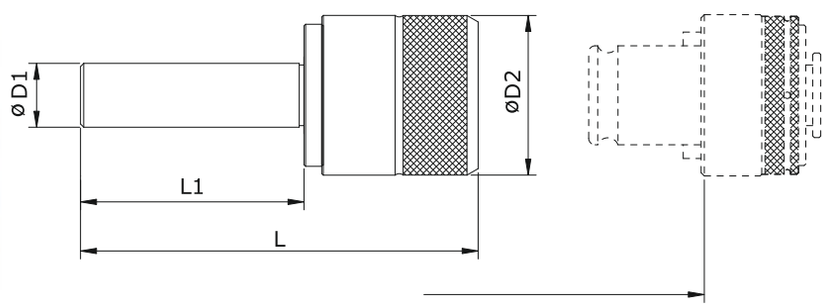

Артикул	Обозначение	Резьба	L	L1	ØD1	ØD2	Тип вставки
36201	D20-SF12	M 3~M12	104	70	20	32	TC312
36211	D32-SF12	M 3~M12	106	70	32	32	TC312B
36101	D20-SF20	M 8~M24	124	70	20	50	TC820
36111	D32-SF20	M 8~M24	124	70	32	50	TC820B
36301	D25-SF33	M14~M36	169	70	25	76	TC1433
36311	D32-SF33	M14~M36	169	70	32	76	TC1433B

Патрон резьбонарезной
С цилиндрическим хвостовиком

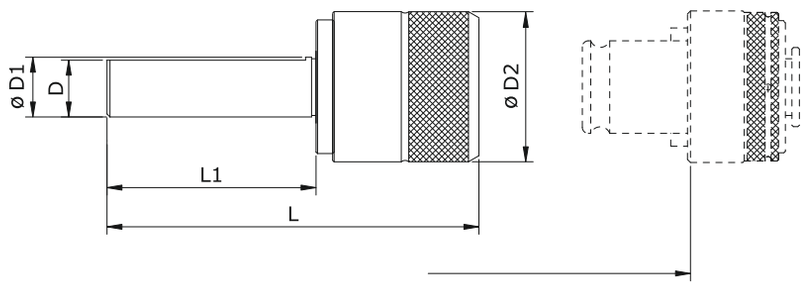

Артикул	Обозначение	Резьба	L	L1	ØD	ØD1	ØD2	Тип вставки
36202	D20A-SF12	M 3~M14	104	70	19	20	32	TC312
36212	D32A-SF12	M 3~M14	106	70	31	32	32	TC312B
36102	D20A-SF20	M 8~M24	124	70	19	20	50	TC820
36112	D32A-SF20	M 8~M24	124	70	31	32	50	TC820B
36302	D25A-SF33	M14~M36	169	70	24	25	76	TC1433
36312	D32A-SF33	M14~M36	169	70	31	32	76	TC1433B

Патрон резьбонарезной с хвостовиком конус Морзе

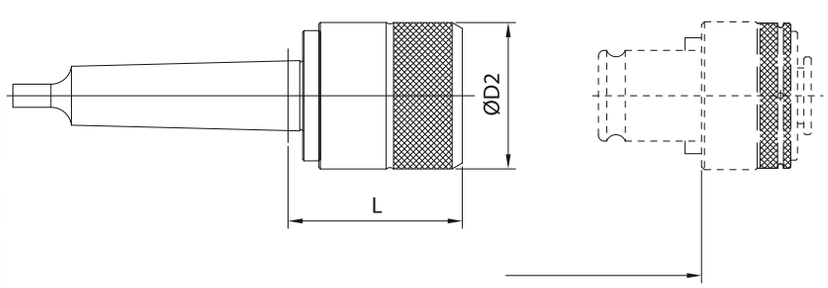

Артикул	Обозначение	Резьба	L	ØD2	Тип вставки
36203	MT2-SF12	M 3~M14	39	32	TC312 TC312B
36204	MT3-SF12	M 3~M14	39	32	
36205	MT4-SF12	M 3~M14	34	32	
36103	MT2-SF20	M 8~M24	59	50	TC820 TC820B
36104	MT3-SF20	M 8~M24	59	50	
36105	MT4-SF20	M 8~M24	55	50	
36304	MT3-SF33	M14~M36	104	76	TC1433 TC1433B
36305	MT4-SF33	M14~M36	105	76	

Вставка резьбонарезная с предохранительной муфтой

Тип JIS

Особенности:

- Предохранительая муфта препятствует поломке инструмента при нарезании резьбы

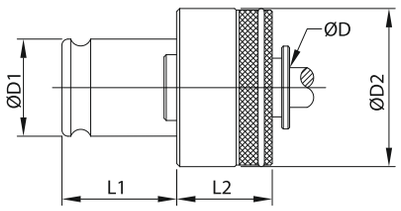

Артикул	вставка JIS TC312			Хвостовик ØD	Хвостовик □	Резьба	L1 (mm)	L2 (mm)	ØD1 (mm)	ØD2 (mm)
35201	M 2			3.0	2.5	M 3~M14	22	25	19	32
35200	M 3		#5, #6	4.0	3.2					
35202	M 4	M4.5	#8	5.0	4.0					
35204	M 5	M5.5	#10	5.5	4.5					
35206	M 6		UNC 1/4	6.0	4.5					
35208			UNC 5/16	6.1	5.0					
35210	M 8	M 7		6.2	5.0					
35212	M10	M 9	UNC 3/8	7.0	5.5					
35213		M11	UNC 7/16	8.0	6.0					
35214	M12			8.5	6.5					
35216			UNC 1/2	9.0	7.0					
35218	M14	M15	UNC 9/16	10.5	8.0					

Артикул	вставка JIS TC820			Хвостовик ØD	Хвостовик □	Резьба	L1 (mm)	L2 (mm)	ØD1 (mm)	ØD2 (mm)
35107	M 5	M5.5	#10	5.5	4.5	M 8~M24	36	30.5	31	50
35105	M 6		UNC 1/4	6.0	4.5					
35101			UNC 5/16	6.1	5.0					
35100	M 8	M 7		6.2	5.0					
35102	M10	M 9	UNC 3/8	7.0	5.5					
35103		M11	UNC 7/16	8.0	6.0					
35104	M12			8.5	6.5					
35106			UNC 1/2	9.0	7.0					
35108	M14	M15	UNC 9/16	10.5	8.0					
35110			UNC 5/8	12.0	9.0					
35112	M16			12.5	10.0					
35113		M17		13.0	10.0					
35114	M18		UNC 3/4	14.0	11.0					
35116	M20			15.0	12.0					
35118	M22		UNC 7/8	17.0	13.0					
35120	M24	M25		19.0	15.0					

Артикул	вставка JIS TC1433			Хвостовик ØD	Хвостовик □	Резьба	L1 (mm)	L2 (mm)	ØD1 (mm)	ØD2 (mm)
35300	M14	M15	UNC 9/16	10.5	8.0	M14~M36	56	45	48	72
35302			UNC 5/8	12.0	9.0					
35304	M16			12.5	10.0					
35306		M17		13.0	10.0					
35308	M18		UNC 3/4	14.0	11.0					
35310	M20			15.0	12.0					
35312	M22		UNC 7/8	17.0	13.0					
35314	M24	M25		19.0	15.0					
35316	M27	M26	UNC 1	20.0	15.0					
35318	M28			21.0	17.0					
35320			UNC 1 1/8	22.0	17.0					
35322	M30			23.0	17.0					
35324	M32		UNC 1 1/4	24.0	19.0					
35326	M33			25.0	19.0					
35328	M35	M34	UNC 1 3/8	26.0	21.0					
35330	M36			28.0	21.0					

Вставка резьбонарезная с предохранительной муфтой

Тип DIN 371

Особенности:

- Предохранительая муфта препятствует поломке инструмента при нарезании резьбы

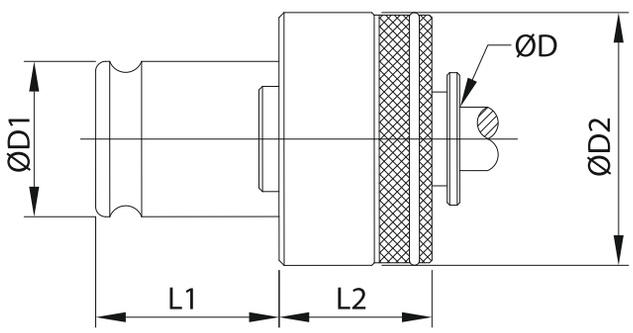

Артикул	вставка DIN371 TC312	Хвостовик		Резьба	L1 (mm)	L2 (mm)	ØD1 (mm)	ØD2 (mm)
		ØD	□					
35223	M1~M1.8	2.5	2.1	M 3~M14	22	25	19	32
35224	M 2~M2.5	2.8	2.1					
35225	M 3	3.5	2.7					
35226	M3.5	4.0	3.0					
35227	M 4	4.5	3.4					
35228	M4.5	6.0	4.9					
35229	M 5	6.0	4.9					
35230	M 6	6.0	4.9					
35231	M 8	8.0	6.2					
35232	M10	10.0	8.0					

Артикул	вставка DIN371 TC820	Хвостовик		Резьба	L1 (mm)	L2 (mm)	ØD1 (mm)	ØD2 (mm)
		ØD	□					
35130	M 5	6.0	4.9	M 8~M24	36	30.5	31	50
35131	M 6	6.0	4.9					
35132	M 8	8.0	6.2					
35133	M10	10.0	8.0					

- *Вставка резьбонарезная с предохранительной муфтой*
- *Тип DIN376*

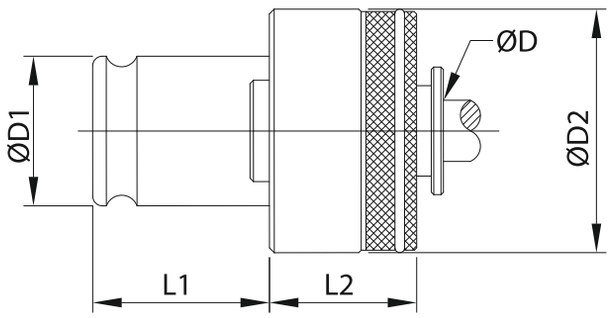

Артикул	вставка TC312 DIN376	Хвостовик		Резьба	L1 (mm)	L2 (mm)	ØD1 (mm)	ØD2 (mm)
		ØD	□					
35240	M3.5	2.5	2.1	M 3~M14	22	25	19	32
35242	M 4	2.8	2.1					
35244	M4.5	3.5	2.7					
35246	M 5	3.5	2.7					
35248	M 6	4.5	3.4					
35250	M 7	5.5	4.3					
35252	M 8	6.0	4.9					
35254	M10	7.0	5.5					
35256	M12	9.0	7.0					
35258	M14	11.0	9.0					

Артикул	вставка TC820 DIN376	Хвостовик		Резьба	L1 (mm)	L2 (mm)	ØD1 (mm)	ØD2 (mm)
		ØD	□					
35134	M 8	6.0	4.9	M 8~M24	36	30.5	31	50
35136	M10	7.0	5.5					
35138	M12	9.0	7.0					
35140	M14	11.0	9.0					
35142	M16	12.0	9.0					
35144	M18	14.0	11.0					
35146	M20	16.0	12.0					
35148	M22	18.0	14.5					
35150	M24	18.0	14.5					

Артикул	вставка TC1433 DIN376	Хвостовик		Резьба	L1 (mm)	L2 (mm)	ØD1 (mm)	ØD2 (mm)
		ØD	□					
35336	M14	11.0	9.0	M14~M36	56	45	48	72
35338	M16	12.0	9.0					
35340	M18	14.0	11.0					
35342	M20	16.0	12.0					
35344	M22	18.0	14.5					
35346	M24	18.0	14.5					
35348	M27	20.0	16.0					
35350	M30	22.0	18.0					
35352	M33	25.0	20.0					
35354	M36	28.0	22.0					

- *Вставка резьбонарезная с предохранительной муфтой*
- *Тип ISO529*

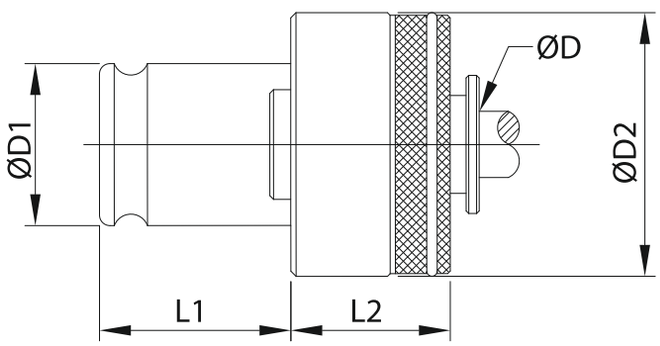

Артикул	вставка TC312 ISO529	Хвостовик		Резьба	L1 (mm)	L2 (mm)	ØD1 (mm)	ØD2 (mm)
		ØD	□					
35261	M1~M2	2.5	2.0	M 3~M14	22	25	19	32
35262	M2.2~M2.5	2.8	2.24					
35263	M 3	3.15	2.5					
35264	M3.5	3.55	2.8					
35265	M 4	4.0	3.15					
35266	M4.5	4.5	3.55					
35267	M 5	5.0	4.0					
35268	M 6	6.3	5.0					
35269	M 7	7.1	5.6					
35270	M 8	8.0	6.3					
35271	M 9	9.0	7.1					
35272	M10	10.0	8.0					

Артикул	вставка TC820 ISO529	Хвостовик		Резьба	L1 (mm)	L2 (mm)	ØD1 (mm)	ØD2 (mm)
		ØD	□					
35151	M 6	6.3	5.0	M 8~M24	36	30.5	31	50
35152	M 7	7.1	5.6					
35153	M 8	8.0	6.3					
35154	M 9	9.0	7.1					
35155	M10	10.0	8.0					

- *Вставка резьбонарезная с предохранительной муфтой*
- *Тип ISO529/2283*

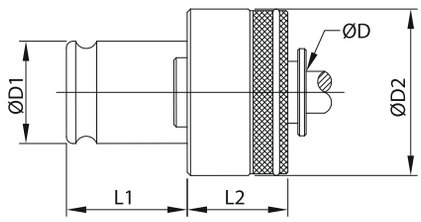

Артикул	вставка TC312 ISO529/2283	Хвостовик ØD	Хвостовик □	Резьба	L1 (mm)	L2 (mm)	ØD1 (mm)	ØD2 (mm)
35275	M 3	2.24	1.8	M 3~M14	22	25	19	32
35276	M3.5	2.5	2.0					
35277	M 4	3.15	2.5					
35278	M4.5	3.55	2.8					
35279	M 5	4.0	3.15					
35280	M 6	4.5	3.55					
35281	M 7	5.6	4.5					
35282	M 8	6.3	5.0					
35283	M 9	7.1	5.6					
35284	M10	8.0	6.3					
35285	M12	9.0	7.1					

Артикул	вставка TC820 ISO529/2283	Хвостовик ØD	Хвостовик □	Резьба	L1 (mm)	L2 (mm)	ØD1 (mm)	ØD2 (mm)
35156	M 8	6.3	5.0	M 8~M24	36	30.5	31	50
35158	M 9	7.1	5.6					
35160	M10	8.0	6.3					
35162	M12	9.0	7.1					
35164	M14	11.2	9.0					
35166	M16	12.5	10.0					
35168	M18	14.0	11.2					
35170	M20	14.0	11.2					
35172	M22	16.0	12.5					
35174	M24	18.0	14.0					

Артикул	вставка TC1433 ISO529/2283	Хвостовик ØD	Хвостовик □	Резьба	L1 (mm)	L2 (mm)	ØD1 (mm)	ØD2 (mm)
35356	M14	11.2	9.0	M14~M36	56	45	48	72
35358	M16	12.5	10.0					
35360	M18	14.0	11.2					
35362	M20	14.0	11.2					
35364	M22	16.0	12.5					
35366	M24	18.0	14.0					
35368	M27	20.0	16.0					
35370	M30	20.0	16.0					
35372	M33	22.4	18.0					
35374	M36	25.0	20.0					

- *Вставка резьбонарезная без предохранительной муфты*
- *Тип JIS*

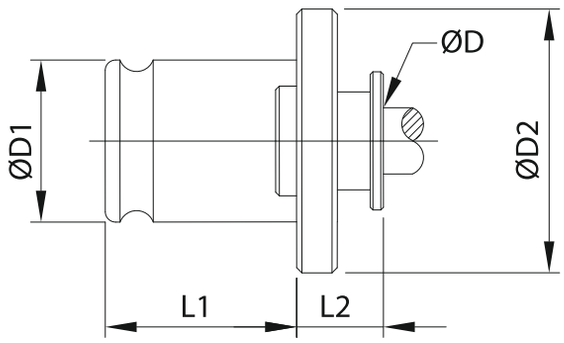

Артикул	вставка TC312B JIS			Хвостовик ØD	Хвостовик □	Резьба	L1 (mm)	L2 (mm)	ØD1 (mm)	ØD2 (mm)
35401	M 2			3.0	2.5	M 3~M14	22	7	19	30
35400	M 3		#5, #6	4.0	3.2					
35402	M 4	M4.5	#8	5.0	4.0					
35404	M 5	M5.5	#10	5.5	4.5					
35406	M 6		UNC 1/4	6.0	4.5					
35408			UNC 5/16	6.1	5.0					
35410	M 8	M 7		6.2	5.0					
35412	M10	M 9	UNC 3/8	7.0	5.5					
35413		M11	UNC 7/16	8.0	6.0					
35414	M12			8.5	6.5					
35416			UNC 1/2	9.0	7.0					
35418	M14	M15	UNC 9/16	10.5	8.0					

Артикул	вставка TC820B JIS			Хвостовик ØD	Хвостовик □	Резьба	L1 (mm)	L2 (mm)	ØD1 (mm)	ØD2 (mm)
35500	M 8	M 7		6.2	5.0	M 8~M24	36	11	31	48
35502	M10	M 9	UNC 3/8	7.0	5.5					
35503		M11	UNC 7/16	8.0	6.0					
35504	M12			8.5	6.5					
35506			UNC 1/2	9.0	7.0					
35508	M14	M15	UNC 9/16	10.5	8.0					
35510			UNC5/8	12.0	9.0					
35512	M16			12.5	10.0					
35513		M17		13.0	10.0					
35514	M18		UNC3/4	14.0	11.0					
35516	M20			15.0	12.0					
35518	M22		UNC7/8	17.0	13.0					
35520	M24	M25		19.0	15.0					

Артикул	вставка TC1433B JIS			Хвостовик ØD	Хвостовик □	Резьба	L1 (mm)	L2 (mm)	ØD1 (mm)	ØD2 (mm)
35600	M14	M15	UNC 9/16	10.5	8.0	M14~M36	56	14	48	70
35602			UNC5/8	12.0	9.0					
35604	M16			12.5	10.0					
35606		M17		13.0	10.0					
35608	M18		UNC3/4	14.0	11.0					
35610	M20			15.0	12.0					
35612	M22		UNC7/8	17.0	13.0					
35614	M24	M25		19.0	15.0					
35616	M27	M26	UNC1	20.0	15.0					
35618	M28			21.0	17.0					
35620			UNC1 1/8	22.0	17.0					
35622	M30			23.0	17.0					
35624	M32		UNC1 1/4	24.0	19.0					
35626	M33			25.0	19.0					
35628	M35	M34	UNC1 3/8	26.0	21.0					
35630	M36			28.0	21.0					

- *Вставка резьбонарезная без предохранительной муфты*
- *Тип DIN371*

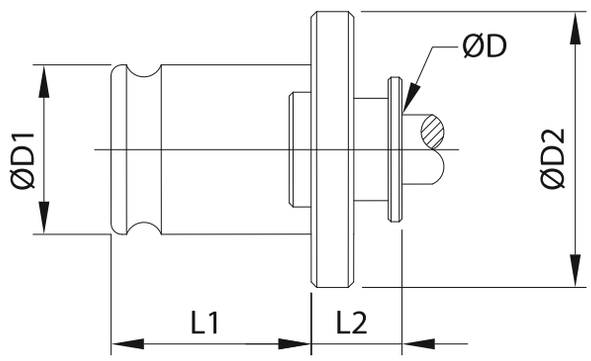

Артикул	вставка TC308B DIN371	Хвостовик ØD	Хвостовик □	Резьба	L1 (mm)	L2 (mm)	ØD1 (mm)	ØD2 (mm)
35824	M 1~M1.8	2.5	2.1	M 3~M 8	19.5	7	12.65	22
35825	M 2~M2.5	2.8	2.1					
35826	M 3	3.5	2.7					
35827	M3.5	4.0	3.0					
35828	M 4	4.5	3.4					
35829	M4.5	6.0	4.9					
35830	M 5	6.0	4.9					
35831	M 6	6.0	4.9					
35832	M 8	8.0	6.2					

Артикул	вставка TC312B DIN371	Хвостовик ØD	Хвостовик □	Резьба	L1 (mm)	L2 (mm)	ØD1 (mm)	ØD2 (mm)
35423	M 1~M1.8	2.5	2.1	M 3~M14	22	7	19	30
35424	M 2~M2.5	2.8	2.1					
35425	M 3	3.5	2.7					
35426	M3.5	4.0	3.0					
35427	M 4	4.5	3.4					
35428	M4.5	6.0	4.9					
35429	M 5	6.0	4.9					
35430	M 6	6.0	4.9					
35431	M 8	8.0	6.2					
35432	M10	10.0	8.0					

Артикул	вставка TC820B DIN371	Хвостовик ØD	Хвостовик □	Резьба	L1 (mm)	L2 (mm)	ØD1 (mm)	ØD2 (mm)
35529	M4.5	6.0	4.9	M 8~M24	36	11	31	48
35530	M 5	6.0	4.9					
35531	M 6	6.0	4.9					
35532	M 8	8.0	6.2					
35533	M10	10.0	8.0					

- *Вставка резьбонарезная без предохранительной муфты*
- *Тип DIN376*

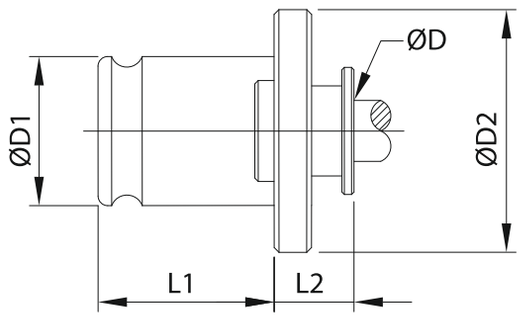

Артикул	вставка TC308B DIN376	Хвостовик ØD	Хвостовик □	Резьба	L1 (mm)	L2 (mm)	ØD1 (mm)	ØD2 (mm)
35836	M3.5	2.5	2.1	M 3~M 8	19.5	7	12.65	22
35838	M 4	2.8	2.1					
35840	M4.5	3.5	2.7					
35842	M 5	3.5	2.7					
35844	M 6	4.5	3.4					
35846	M 7	5.5	4.3					
35848	M 8	6.0	4.9					
35850	M10	7.0	5.5					
35852	M12	9.0	7.0					
35854	M14	11.0	9.0					
35856	M16	12.0	9.0					

Артикул	вставка TC312B DIN376	Хвостовик ØD	Хвостовик □	Резьба	L1 (mm)	L2 (mm)	ØD1 (mm)	ØD2 (mm)
35440	M3.5	2.5	2.1	M 3~M14	22	7	19	30
35442	M 4	2.8	2.1					
35444	M4.5	3.5	2.7					
35446	M 5	3.5	2.7					
35448	M 6	4.5	3.4					
35450	M 7	5.5	4.3					
35452	M 8	6.0	4.9					
35454	M10	7.0	5.5					
35456	M12	9.0	7.0					
35458	M14	11.0	9.0					

Артикул	вставка TC820B DIN376	Хвостовик ØD	Хвостовик □	Резьба	L1 (mm)	L2 (mm)	ØD1 (mm)	ØD2 (mm)
35534	M 8	6.0	4.9	M 8~M24	36	11	31	48
35536	M10	7.0	5.5					
35538	M12	9.0	7.0					
35540	M14	11.0	9.0					
35542	M16	12.0	9.0					
35544	M18	14.0	11.0					
35546	M20	16.0	12.0					
35548	M22	18.0	14.5					
35550	M24	18.0	14.5					

Артикул	вставка TC1433B DIN376	Хвостовик ØD	Хвостовик □	Резьба	L1 (mm)	L2 (mm)	ØD1 (mm)	ØD2 (mm)
35636	M14	11.0	9.0	M14~M36	56	14	48	70
35638	M16	12.0	9.0					
35640	M18	14.0	11.0					
35642	M20	16.0	12.0					
35644	M22	18.0	14.5					
35646	M24	18.0	14.5					
35648	M27	20.0	16.0					
35650	M30	22.0	18.0					
35652	M33	25.0	20.0					
35654	M36	28.0	22.0					

- *Вставка резьбонарезная без предохранительной муфты*
- *Тип ISO529*

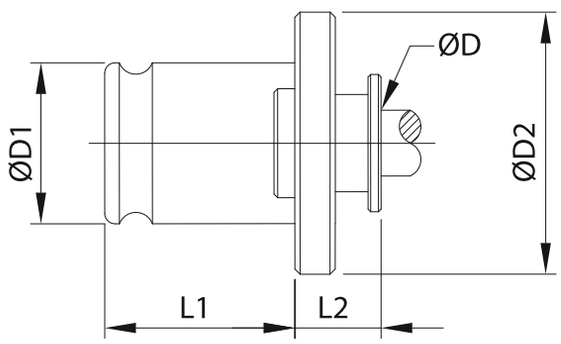

Артикул	вставка TC312B ISO529	Хвостовик ØD	Хвостовик □	Резьба	L1 (mm)	L2 (mm)	ØD1 (mm)	ØD2 (mm)
35461	M 1~M 2	2.5	2.0	M 3~M14	22	7	19	30
35462	M2.2~M2.5	2.8	2.24					
35463	M 3	3.15	2.5					
35464	M3.5	3.55	2.8					
35465	M 4	4.0	3.15					
35466	M4.5	4.5	3.55					
35467	M 5	5.0	4.0					
35468	M 6	6.3	5.0					
35469	M7	7.1	5.6					
35470	M 8	8.0	6.3					
35471	M 9	9.0	7.1					
35472	M10	10.0	8.0					

Артикул	вставка TC820B ISO529	Хвостовик ØD	Хвостовик □	Резьба	L1 (mm)	L2 (mm)	ØD1 (mm)	ØD2 (mm)
35551	M 6	6.3	5.0	M 8~M24	36	11	31	48
35552	M 7	7.1	5.6					
35553	M 8	8.0	6.3					
35554	M 9	9.0	7.1					
35555	M10	10.0	8.0					

- *Вставка резьбонарезная без предохранительной муфты*
- *Тип ISO529/2283*

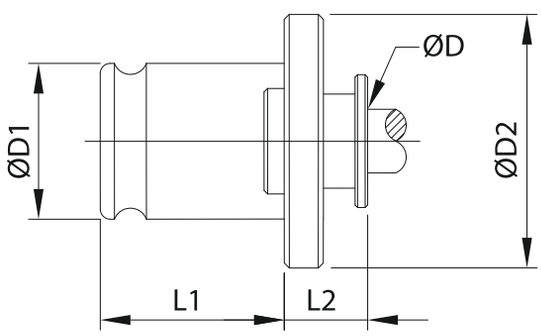

Артикул	вставка TC312B ISO529/2283	Хвостовик ØD	Хвостовик □	Резьба	L1 (mm)	L2 (mm)	ØD1 (mm)	ØD2 (mm)
35475	M 3	2.24	1.8	M 3~M14	22	7	19	30
35476	M3.5	2.5	2.0					
35477	M 4	3.15	2.5					
35478	M4.5	3.55	2.8					
35479	M 5	4.0	3.15					
35480	M 6	4.5	3.55					
35481	M 7	5.6	4.5					
35482	M 8	6.3	5.0					
35483	M 9	7.1	5.6					
35484	M10	8.0	6.3					
35485	M12	9.0	7.1					
35486	M14	11.2	9.0					

Артикул	вставка TC820B ISO529/2283	Хвостовик ØD	Хвостовик □	Резьба	L1 (mm)	L2 (mm)	ØD1 (mm)	ØD2 (mm)
35556	M 8	6.3	5.0	M 8~M24	36	11	31	48
35558	M 9	7.1	5.6					
35560	M10	8.0	6.3					
35562	M12	9.0	7.1					
35564	M14	11.2	9.0					
35566	M16	12.5	10.0					
35568	M18	14.0	11.2					
35570	M20	14.0	11.2					
35572	M22	16.0	12.5					
35574	M24	18.0	14.0					

Артикул	вставка TC1433B ISO529/2283	Хвостовик ØD	Хвостовик □	Резьба	L1 (mm)	L2 (mm)	ØD1 (mm)	ØD2 (mm)
35656	M14	11.2	9.0	M14~M36	56	14	48	70
35658	M16	12.5	10.0					
35660	M18	14.0	11.2					
35662	M20	14.0	11.2					
35664	M22	16.0	12.5					
35666	M24	18.0	14.0					
35668	M27	20.0	16.0					
35670	M30	20.0	16.0					
35672	M33	22.4	18.0					
35674	M36	25.0	20.0					

Вставка резьбонарезная с предохранительной муфтой

Тип JIS

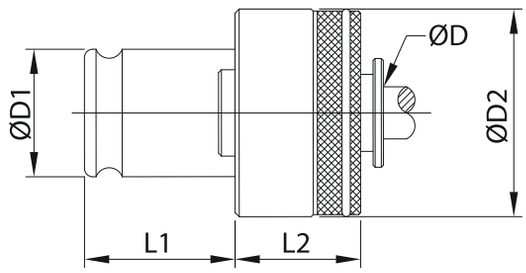

Артикул	вставка TC312 JIS	Хвостовик ØD	Хвостовик □	Резьба	L1 (mm)	L2 (mm)	ØD1 (mm)	ØD2 (mm)
35219	PT 1/8	8.0	6.0	PT 1/8 ~ PT 1/4	22	25	19	32
35220	PT 1/4	11.0	9.0					

Артикул	вставка TC820 JIS	Хвостовик ØD	Хвостовик □	Резьба	L1 (mm)	L2 (mm)	ØD1 (mm)	ØD2 (mm)
35121	PT 1/8	8.0	6.0	PT 1/8 ~ PT 1/2	36	30.5	31	50
35122	PT 1/4	11.0	9.0					
35123	PT 3/8	14.0	11.0					
35124	PT 1/2	18.0	14.0					

Артикул	вставка TC1433 JIS	Хвостовик ØD	Хвостовик □	Резьба	L1 (mm)	L2 (mm)	ØD1 (mm)	ØD2 (mm)
35331	PT 1/4	11.0	9.0	PT 1/4 ~ PT 1"	56	45	48	72
35332	PT 3/8	14.0	11.0					
35333	PT 1/2	18.0	14.0					
35334	PT 3/4	23.0	17.0					
35335	PT 1	26.0	21.0					

Вставка резьбонарезная без предохранительной муфты

Тип JIS

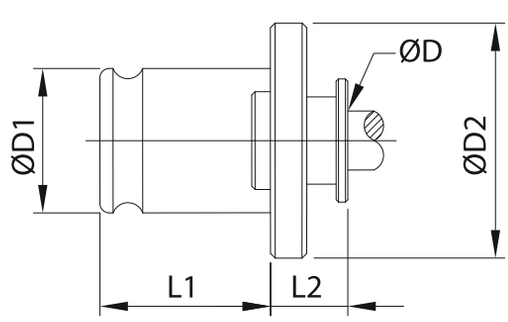

Артикул	вставка TC308B JIS	Хвостовик ØD	Хвостовик □	Резьба	L1 (mm)	L2 (mm)	ØD1 (mm)	ØD2 (mm)
35818	PT 1/8	8.0	6.0	PT 1/8 ~ PT 1/4	19.5	7	12.65	22
35820	PT 1/4	11.0	9.0					

Артикул	вставка TC312B JIS	Хвостовик ØD	Хвостовик □	Резьба	L1 (mm)	L2 (mm)	ØD1 (mm)	ØD2 (mm)
35419	PT 1/8	8.0	6.0	PT 1/8 ~ PT 1/4	22	7	19	30
35420	PT 1/4	11.0	9.0					

Артикул	вставка TC820B JIS	Хвостовик ØD	Хвостовик □	Резьба	L1 (mm)	L2 (mm)	ØD1 (mm)	ØD2 (mm)
35521	PT 1/8	8.0	6.0	PT 1/8 ~ PT 1/2	36	11	31	48
35522	PT 1/4	11.0	9.0					
35523	PT 3/8	14.0	11.0					
35524	PT 1/2	18.0	14.0					

Артикул	вставка TC1433B JIS	Хвостовик ØD	Хвостовик □	Резьба	L1 (mm)	L2 (mm)	ØD1 (mm)	ØD2 (mm)
35631	PT 1/4	11.0	9.0	PT 1/4 ~ PT 1"	56	14	48	70
35632	PT 3/8	14.0	11.0					
35633	PT 1/2	18.0	14.0					
35634	PT 3/4	23.0	17.0					
35635	PT 1	26.0	21.0					

Переходник для вставок резьбонарезных

Особенности:

- *Разработан для обеспечения возможности применения резьбонарезных вставок на различном оборудовании*

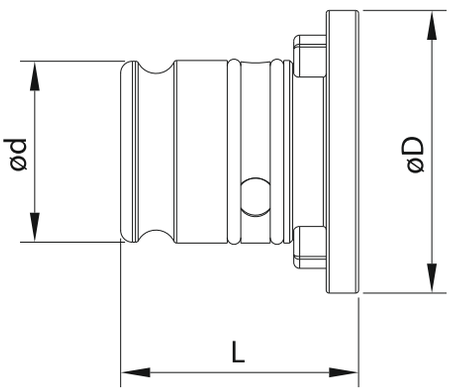

Артикул	Обозначение	L	ØD	Ød	вставка	вес (г)
3600400	TC820→TC312	40.4	48	31	TC312 TC312B	168
3600800	TC1433→TC820	62.6	69	48	TC820 TC820B	558

Ключ для патрона резьбонарезного

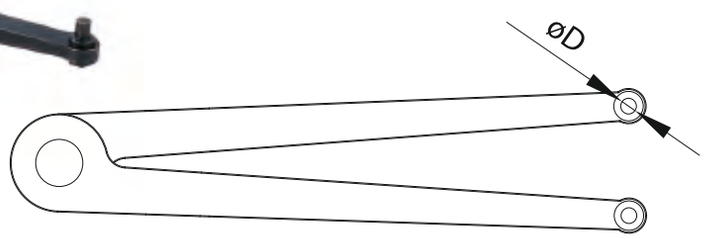

Артикул	Обозначение	ØD	вставка
STA0001	7-40	2.5	TC312 TC820
STA0002	11-60	4	TC1433

Патрон резьбонарезной универсальный
С внутренним конусом

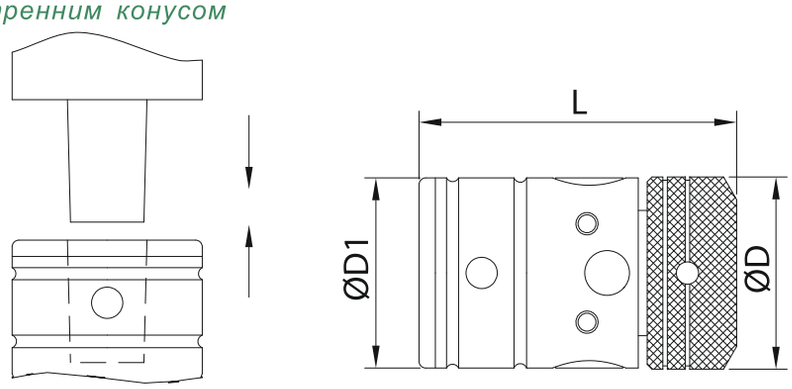

Артикул	Размер	Резьба		посадочный конус	L (mm)	ØD (mm)	ØD1 (mm)
		мм	дюйм				
35061	1/2"	M3~M12	1/8"~1/2"	JT6	72.5	43	42.5
35062	1/2"	M3~M12	1/8"~1/2"	JT2	72.5	43	42.5
35063	1/2"	M3~M12	1/8"~1/2"	JT2S	72.5	43	42.5
35065	1/2"	M3~M12	1/8"~1/2"	B16	72.5	43	42.5
35055	5/8"	M3~M16	1/8"~5/8"	JT3			
35056	5/8"	M3~M16	1/8"~5/8"	JT6			
35057	5/8"	M3~M16	1/8"~5/8"	B18			
35081	3/4"	M9~M18	3/8"~3/4"	JT3	82.5	51	49
35083	3/4"	M9~M18	3/8"~3/4"	JT6	82.5	51	49
35085	3/4"	M9~M18	3/8"~3/4"	B18	82.5	51	49

Патрон резьбонарезной универсальный
С конусом Морзе

Применение :

- Используются на обрабатывающих центрах с ЧПУ, токарных центрах с ЧПУ, высокоскоростных токарных станках с ЧПУ, сверлильных станках, радиальных сверлильных станках, пневматических сверлильных станках и других станках с реверсом шпинделя.

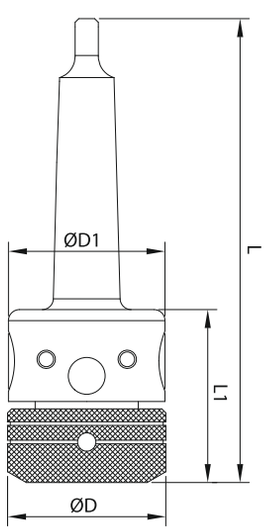

Артикул	Размер	Резьба		посадочный конус	L (mm)	L1 (mm)	ØD (mm)	ØD1 (mm)	Вес (г)
		мм	дюйм						
35015	1/2"	M3~M12	1/8"~1/2"	MT2	129	49	43	42.5	
35017	1/2"	M3~M12	1/8"~1/2"	MT3	148	49	43	42.5	
35051	5/8"	M3~M16	1/8"~5/8"	MT2	136	60	48.5	46	732
35052	5/8"	M3~M16	1/8"~5/8"	MT3		60	48.5	46	
35031	3/4"	M9~M18	3/8"~3/4"	MT2	143.5	58	51	49	924
35033	3/4"	M9~M18	3/8"~3/4"	MT3	162.5	58	51	49	1074
35035	3/4"	M9~M18	3/8"~3/4"	MT4	187.5	58	51	49	1380

Пневматические резьбонарезные станки

- *Пневматический шпиндель*
- *Параллельная штанга*
- *Стойка крепления к верстаку*
- *Блок подготовки воздуха*

Подставка SMB9901

Артикул	Тип	Резьба	Частота вращения шпинделя об/мин	Рабочая зона
SMB0001	SW-0708	M8	700 R.P.M	Rmax 700 mm
SMB0002	SW-0712	M12	400 R.P.M	
SMB0003	SW-0716	M16	250 R.P.M	
SMB0004	SW-0720	M20	200 R.P.M	
SMB0005	SW-0722	M22	200 R.P.M	
SMB0006	SW-0724	M24	100 R.P.M	
SMB0007	SW-1408	M8	700 R.P.M	Rmax 1400 mm
SMB0008	SW-1412	M12	400 R.P.M	
SMB0009	SW-1416	M16	250 R.P.M	
SMB0010	SW-1420	M20	200 R.P.M	
SMB0011	SW-1422	M22	200 R.P.M	
SMB0012	SW-1424	M24	100 R.P.M	
SMB0013	SW-1608	M8	700 R.P.M	Rmax 1600 mm
SMB0014	SW-1612	M12	400 R.P.M	
SMB0015	SW-1616	M16	250 R.P.M	
SMB0016	SW-1620	M20	200 R.P.M	
SMB0017	SW-1622	M22	200 R.P.M	
SMB0018	SW-1624	M24	100 R.P.M	
SMB0019	SW-1908	M8	700 R.P.M	Rmax 1900 mm
SMB0020	SW-1912	M12	400 R.P.M	
SMB0021	SW-1916	M16	250 R.P.M	
SMB0022	SW-1920	M20	200 R.P.M	
SMB0023	SW-1922	M22	200 R.P.M	
SMB0024	SW-1924	M24	100 R.P.M	

Зажим штревеля MAS-403

Конструктивные особенности:

1.Изготовлены из легированной стали
2. Зажимы соответствуют мировому стандарту JIS 6339 (MAS403)
3. Зажимы разработаны с 4-мя зажимными сегментами, которые позволяют работать как на высоких, так и на низких оборотах шпинделя
4. Поверхность зажимов износостойкая, антикоррозионная и устойчивая при изгибах и растяжениях
5. Легко устанавливается и подходит для всех типов штревелей
6. Зажимы адаптированы под стандарты BERG, OTT и Röhm

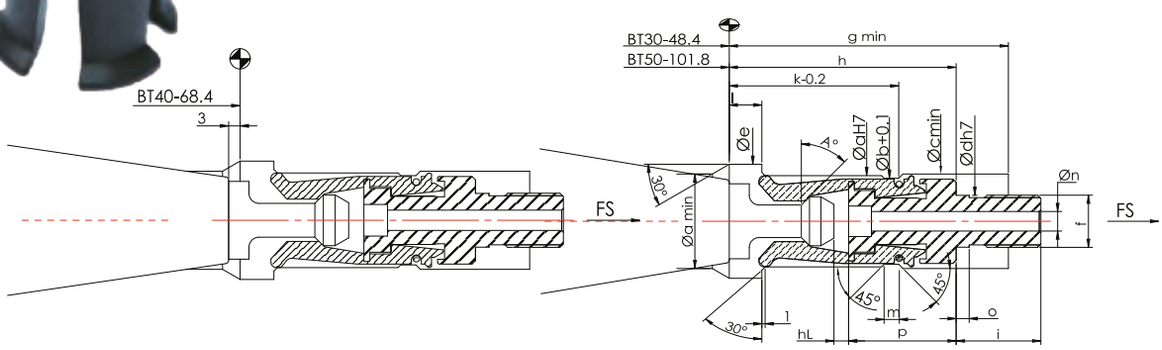

Артикул	Обозначение	A°	a	b	c	d	e	g	h	f
90001	BT30-45°	45°	19	17.8	20.2	10	24	50	47	M10*1.5P
90002	BT30-60°	60°								
90014	BT30-90°	90°								
9002098	BT40-45°	45°	28	26.4	28.5	16	35	82	70	M16*1.5P
9002198	BT40-60°	60°								
9002298	BT40-90°	90°								
90023	BT50-45°	45°	43	40.4	43.5	22	54	98	90	M22*1.5P
90024	BT50-60°	60°								
90015	BT50-90°	90°								
90035	BT60-45°	45°	62	58.6	62.5	30	77	130	125	M30*1.5P
90036	BT60-60°	50°								
90037	BT60-90°	90°								

Артикул	Обозначение	i	k	l	m	n	o	p	hL	Fs max, kN
90001	BT30-45°	20°	37	7.5	3.5	3	3	20.5	3.5	10
90002	BT30-60°									
90014	BT30-90°									
9002098	BT40-45°	26°	52	10	4.5	6	4	33	5	18
9002198	BT40-60°									
9002298	BT40-90°									
90023	BT50-45°	35°	69	16	5	9.5	5	37	5	35
90024	BT50-60°									
90015	BT50-90°									
90035	BT60-45°	40°	96	23	6.5	16	5	49.5	11	70
90036	BT60-60°									
90037	BT60-90°									

Зажим штревеля CAT

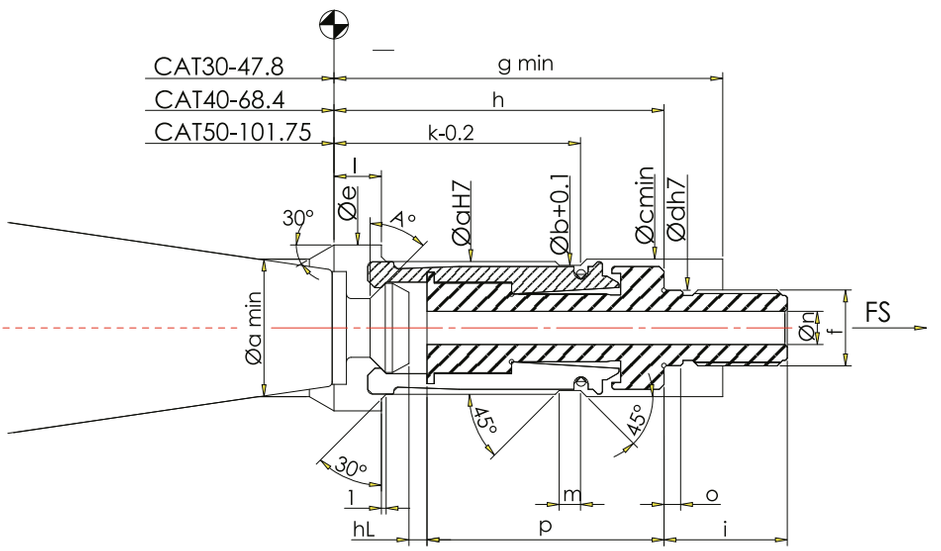

Конструктивные особенности:

1.Изготовлены из легированной стали
2. Зажимы соответствуют мировому стандарту JIS 6339 (MAS403)
3. Зажимы разработаны с 4-мя зажимными сегментами, которые позволяют работать как на высоких, так и на низких оборотах шпинделя
4. Поверхность зажимов износостойкая, антикоррозионная и устойчивая при изгибах и растяжениях
5. Легко устанавливается и подходит для всех типов штревелей
6. Зажимы адаптированы под стандарты BERG, OTT и Röhm

Артикул	Обозначение	A°	a	b	c	d	e	g	h	f
90025	CAT30	45°	19	17.8	19.5	10	24	50	47	M10*1.5P
90026	CAT40		28	26.4	28.5	16	35	82	70	M16*1.5P
90027	CAT50		43	40.4	43.5	22	54	98	90	M22*1.5P

Артикул	Обозначение	i	k	l	m	n	o	p	hL	Fs max, kN
90025	CAT30	20	37	7.5	3.5	4	3	33	2.5	10
90026	CAT40	26	52	10	4.5	7	4	50	4	18
90027	CAT50	35	69	16	5	9.5	5	58	6.5	35

Зажим штревеля DIN69872

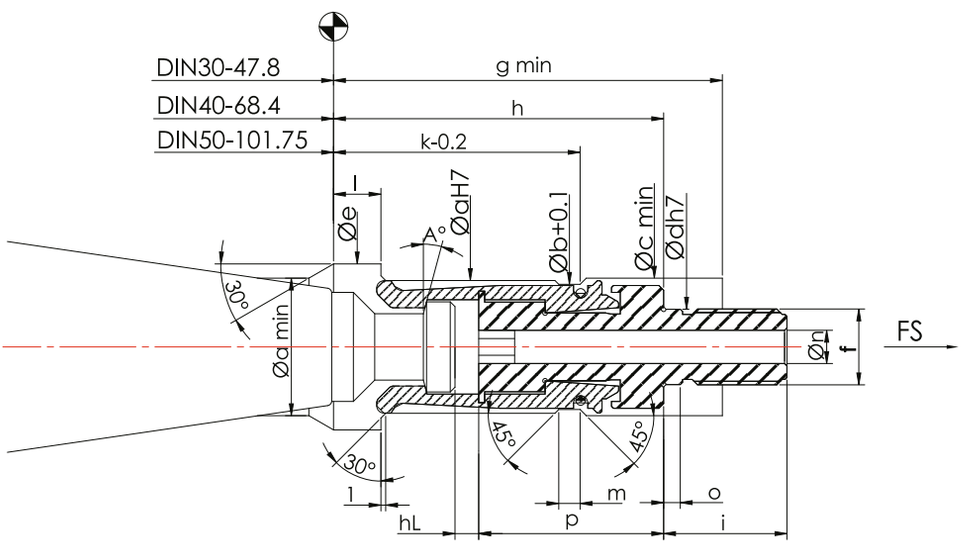

Конструктивные особенности:

1.Изготовлены из легированной стали
2. Зажимы соответствуют мировому стандарту JIS 6339 (MAS403)
3. Зажимы разработаны с 4-мя зажимными сегментами, которые позволяют работать как на высоких, так и на низких оборотах шпинделя
4. Поверхность зажимов износостойкая, антикоррозионная и устойчивая при изгибах и растяжениях
5. Легко устанавливается и подходит для всех типов штревелей
6. Зажимы адаптированы под стандарты BERG, OTT и Röhm

Артикул	Обозначение	A°	a	b	c	d	e	g	h	f
90028	DIN30	15°	19	17.8	19.5	10	24	50	47	M10*1.5P
90029	DIN40		28	26.4	28.5	16	35	82	70	M16*1.5P
90030	DIN50		43	40.4	43.5	22	54	98	90	M22*1.5P

Артикул	Обозначение	i	k	l	m	n	o	p	hL	Fs max, kN
90028	DIN30	20	37	7.5	3.5	4	3	19.5	3.5	10
90029	DIN40	26	52	10	4.5	7	4	39	5	18
90030	DIN50	35	69	16	5	9.5	5	48	8	35

Зажим штревеля OTT

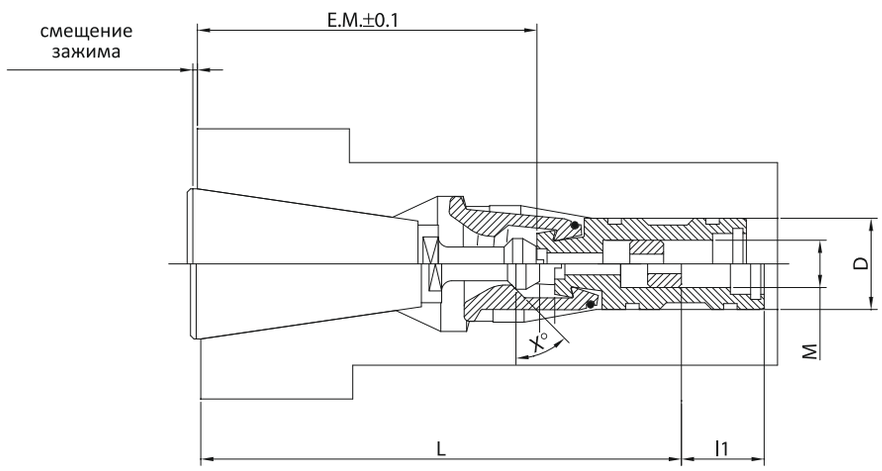

Конструктивные особенности:

1.Изготовлены из легированной стали
2. Зажимы соответствуют мировому стандарту JIS 6339 (MAS403)
3. Поверхность зажимов износостойкая, антикоррозионная и устойчивая при изгибах и растяжениях
4. Легко устанавливается и подходит для всех типов штревелей
5. Зажимы адаптированы под стандарты OTT и Röhm

BT

Артикул	Обозначение	D	L	l1	E.M	M	смещение зажима
90051	BT30-45°	19	109	23	70.4	M10x1.25	1
90052	BT30-60°	19	109	23	70.4	M10x1.25	1
90053	BT30-90°	19	109	23	70.4	M10x1.25	1
90054	BT40-45°	27	143	24.5	99.7	M14x1.5	0.65
90055	BT40-60°	27	143	24.5	99.7	M14x1.5	0.65
90056	BT40-90°	27	143	24.5	99.7	M14x1.5	0.65
90057	BT50-45°	40	188.5	31.5	145.75	M16x1.5	1
90058	BT50-60°	40	188.5	31.5	145.75	M16x1.5	1
90059	BT50-90°	40	188.5	31.5	145.75	M16x1.5	1

CAT

Артикул	Обозначение	D	L	l1	E.M	M	смещение зажима
90060	CAT 30	19	109	23	57.7	M10x1.25	1.6
90061	CAT 40	27	143	24.5	82.9	M14x1.5	1.6
90062	CAT 50	40	188.5	31.5	126	M16x1.5	1

DIN

Артикул	Обозначение	D	L	l1	E.M	M	смещение зажима
90063	DIN 30	19	109	23	70.7	M10x1.25	1
90064	DIN 40	27	143	24.5	93.6	M14x1.5	0.65
90065	DIN 50	40	188.5	31.5	134.6	M16x1.5	1

Зажим универсальный

Система увеличения силы зажима

Конструктивные особенности:

- Улучшенные динамические характеристики
- Низкие механические напряжения
- Нагрузка на опоры меньше вследствие противозаклинивающего механизма
- Увеличена скорость смены инструмента
- Увеличено тяговое усилие
- Износостойкое и антикоррозионное покрытие

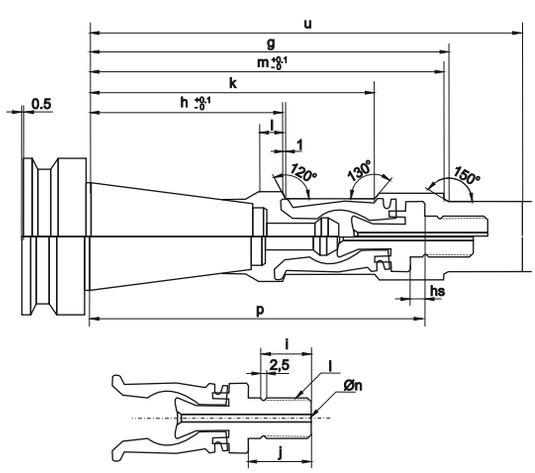

Артикул	Специф.	Размеры, мм																
		a	b	c	d	e	f	g	h	I	j	k	l	m	n	p	hs	u
90251	BT30-45°	20	22	24	16	10	M10xP1.5	102	56,5	13.65	17,5	80+-0.027	4	100	3	96	4.5	130
90254	BT40-45°	29	34	36	28	16	M16xP1.5	145	78,4	20.5	25.5	115+-0.027	10	143	5	145.5	6	175
90257	BT50-45°	44	50	54	38	22	M22xP1.5	214	117.75	27.5	35	176.75+-0.032	10	143	5	145.5	6	175
90261	CAT40	29	34	36	28	16	M16xP1.5	145	78.4	20.5	25.5	115+-0.027	10	143	5	145.5	6	175
90264	DIN40	29	34	36	28	16	M16xP1.5	145	78.4	20.5	25.5	115+-0.027	10	143	5	145.5	6	175
90265	DIN50	44	50	54	38	22	M22xP1.5	214	117.75	27.5	35	176.75+-0.032	16	209	6	224.5	9	251

Зажим OTT

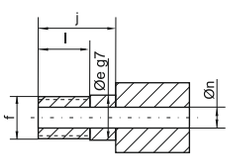

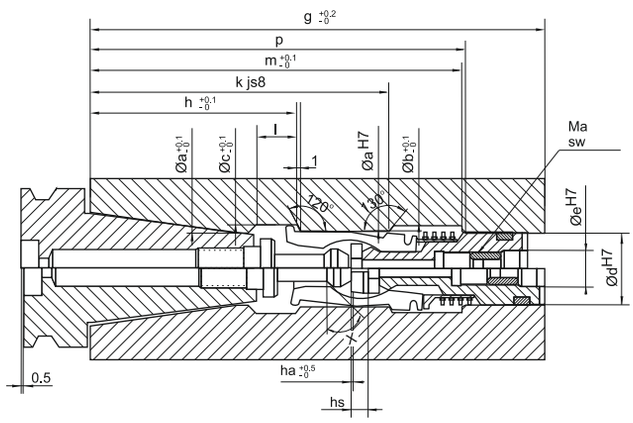

Конструктивные особенности:

- Улучшенные динамические характеристики
- Низкие механические напряжения
- Нагрузка на опоры меньше вследствие противозаклинивающего механизма
- Увеличена скорость смены инструмента
- Увеличено тяговое усилие
- Износостойкое и антикоррозионное покрытие

Артикул	Спецификация	Размеры, мм								
		a	b	c	d	e	f	g	h	l
90561	BT40-45°	29	34	36	28	13	M12xP1.0	175	78,4	15
90562	BT40-60°	29	34	36	28	13	M12xP1.0	175	78,4	15
90571	BT50-45°	44	50	54	38	17	M16xP1.5	251	117.75	19
90572	BT50-60°	44	50	54	38	17	M16xP1.5	251	117.75	19

Артикул	Спецификация	Размеры, мм									
		j	k	l	m	n	p	hs	Fs max (kN)	MA(mm)	MA(mm)
90561	BT40-45°	22.5	115	10	143	6	145	6	18	30	5
90562	BT40-60°	22.5	115	10	143	6	145	6	18	30	5
90571	BT50-45°	25	176.75	16	209	7	214	9	35	30	6
90572	BT50-60°	25	176.75	16	209	7	214	9	35	30	6

Зажим штревеля ROHM

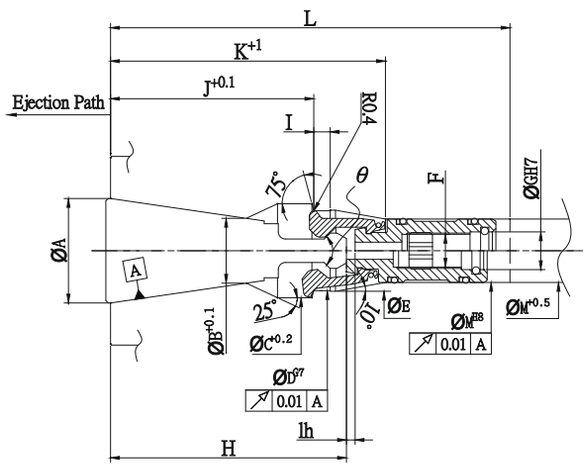

Артикул	Обозн.	Θ	A	B	C	D	E	F	G	H	I	J	K	L	M	lh	смещение зажима
90201	BT30-45°	45°	31.75	19.5	24.5	19.5	20	M10×1.25P	12	71.4	6	63.5	80	135	19	4.5	0.5
90202	BT30-60°	60°															
90203	BT30-90°	90°															
90204	BT40-45°	45°	44.45	27.6	40	34	34.5	M14×1.5P	16	100.4	7	86.5	117	170	27	4.5	1.0
90205	BT40-60°	60°															
90206	BT40-90°	90°															
90207	BT50-45°	45°	69.85	43	56	49	49.5	M16×1.5P	20	147.4	8	126.5	163	230	40	4.8	1.0
90208	BT50-60°	60°															
90209	BT50-90°	90°															

Артикул	Обозн.	Θ	A	B	C	D	E	F	G	H	I	J	K	L	M	lh	смещение зажима
90210	CAT30	90°	31.75	19.5	24.5	19.5	20	-	12	-	6	63.5	80	125	19	-	-
90211	CAT40		44.45	27.6	40	34	34.5	M14×1.5P	16	83.6	7	79.5	117	180	27	5	1.0
90212	CAT50		69.85	43	56	49	49.5	M16×1.5P	20	126	8	126.5	163	230	40	6	1.0

Артикул	Обозн.	Θ	A	B	C	D	E	F	G	H	I	J	K	L	M	lh	смещение зажима
90213	DIN30	150°	31.75	19.5	24.5	19.5	20	M10×1.25P	12	71.3	6	63.5	80	135	19	3.6	0.5
90214	DIN40		44.45	27.6	40	35	34.5	M14×1.5P	16	98.2	7	86.5	117	170	27	3.8	1.0
90215	DIN50		69.85	43	53	49	49.5	M16×1.5P	20	136.6	8	126.5	163	230	40	4.8	1.0

Соединительные муфты

Особенности:

- Изготовлены в соответствии с DIN69002
- Разработано для короткого конуса
- Встроенная система зажима
- Предназначены для высокоскоростных шпинделей
- Подходит для обработки с окружной скоростью 50 м/с
- Безлюфтовое высокоточное соединение
- Легко устанавливаются

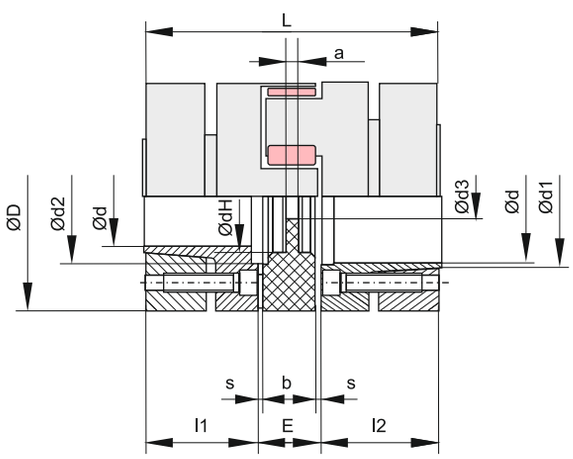

Артикул	Тип	ø d	ø D	ø dH	L	l1=l2	E	b	s	a	ø d1	ø d2	ø d3
SAA0001	14P	14"	32	10,5	50	18,5	13	10	1,5	2	17	17	8,5
SAA0002	19P37.5	16"	37.5	18	66	25	16	12	2	3	20	19	9,5
SAA0003	19P	19"	40	18	66	25	16	12	2	3	23	22	9,5
SAA0004	24P50	24"	50	27	78	30	18	14	2	3	28	29	12,5
SAA0005	24P	25"	55	27	78	30	18	14	2	3	30	30	12,5
SAA0006	28P	35"	65	30	90	35	20	15	2,5	4	40	40	14,5
SAA0007	38P	40"	80	38	114	45	24	18	3	4	46	46	16,5
SAA0008	42P	42"	95	46	126	50	26	20	3	4	52	55	18,5
SAA0009	48P	45"	105	51	140	56	28	21	3,5	4	52	60	20,5
SAA0010	55P	50"	120	60	160	65	30	22	4	4,5	55	72	22,5

Подбор для короткого конуса

Привод шпинделя	Тип	Размеры, мм				
		ø d	ø D	l1=l2	L	E
25x20	14 P	14	32	18,5	50	13
32kx25	19 P37.5	16	37.5	25	66	16
32gx30	19 P	19	40	25	66	16
40x35	24 P50	24	50	30	78	18
50x45	24 P	25	55	30	78	18
63x55	28 P	35	65	35	90	20

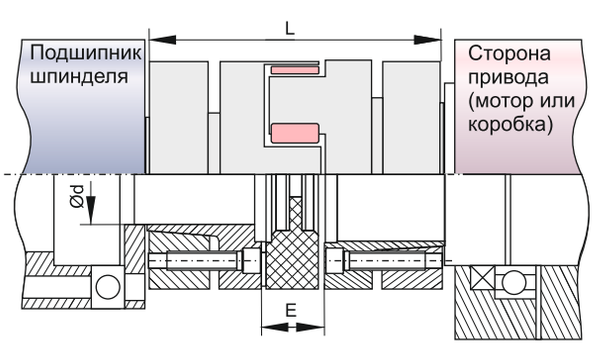

Насадка- распылитель СОЖ

Под насадку с натягом

Рис.3

Рис.2

Рис.1

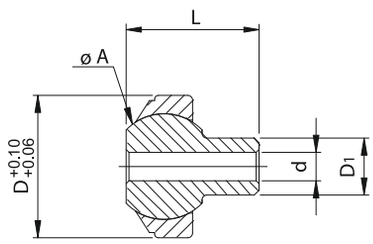

Рис.4

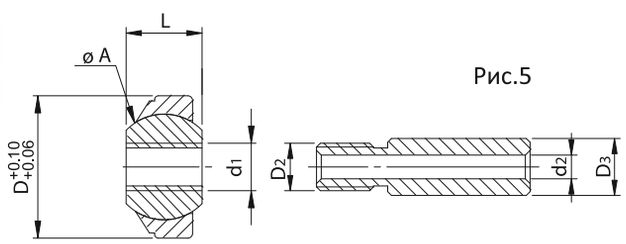

Рис.5

Насадка- распылитель СОЖ может точно регулироваться и точно распылять СОЖ.
Предназначена для подачи СОЖ под средним и высоким давлением.
Подходит для установки на станках с ЧПУ.
Способствует повышению эффективности и точности обработки, увеличению срока службы инструмента и снижению себестоимости производимых изделий.

Артикул	Номинальные размеры								Ø шара	Допустимый угол наклона	рис.
	D	D_1	D_2	D_3	L	d	d_1	d_2	A	α	
90101	15	-	-	-	8	-	ø4	-	7/16"	29	1
90102	15	ø6	-	-	14	ø3	-	-	7/16"	29	2;4
90103	15	-	M5x0.8	ø6	8	-	M5x0.8	2.5	7/16"	29	3;5
90104	12	-	-	-	7	-	M5x0.8	-	9mm	28	1
90108	10	-	-	-	5.5	-	M4x0.7	-	7mm	23	1

Насадка- распылитель СОЖ

С резьбовым креплением

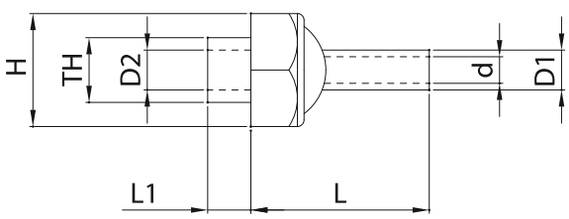

Артикул	Резьба	L	L1	D1	D2	d	H
9011100	PT 1/8	20	10	6	5	4	17
9011200	PT 1/8	40					
9011000	PT 1/8	60					
9011300	PT 1/4	20	10	6	5	4	17
9011400	PT 1/4	40					
9011500	PT 1/4	60					
9011600	PT 3/8	30	13	8	10	6	24
9011700	PT 3/8	50					
9011800	PT 3/8	70					
9011900	PT 1/2	40	18	10	12	8	32
9012000	PT 1/2	60					
9012100	PT 1/2	80					
9012200	M10*1.25P	20	8	6	5	4	17
9012300	M10*1.25P	40					
9012400	M10*1.25P	60					
9012500	M20*1.5P	30	13	8	10	6	24
9012600	M20*1.5P	50					
9012700	M20*1.5P	70					
9012800	M24*2.0P	40	18	10	12	8	31
9012900	M24*2.0P	60					
9013000	M24*2.0P	80					
9013100	NPT 1/4	20	10	6	5	4	17
9013200	NPT 1/4	40					
9013300	NPT 1/4	60					
9013400	NPT 3/8	30	13	8	10	6	24
9013500	NPT 3/8	50					
9013600	NPT 3/8	70					

Насадка- распылитель СОЖ

С резьбовым креплением из нержавеющей стали

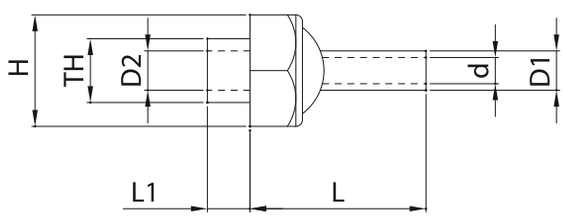

Артикул	Резьба	L	L1	D1	D2	d	H
9011110	PT 1/8	20	10	6	5	4	17
9011210	PT 1/8	40					
9011010	PT 1/8	60					
9011310	PT 1/4	20	10	6	5	4	17
9011410	PT 1/4	40					
9011510	PT 1/4	60					
9011610	PT 3/8	30	13	8	10	6	24
9011710	PT 3/8	50					
9011810	PT 3/8	70					
9011910	PT 1/2	40	18	10	12	8	32
9012010	PT 1/2	60					
9012110	PT 1/2	80					
9012210	M10*1.25P	20	8	6	5	4	17
9012310	M10*1.25P	40					
9012410	M10*1.25P	60					
9012510	M20*1.5P	30	13	8	10	6	24
9012610	M20*1.5P	50					
9012710	M20*1.5P	70					
9012810	M24*2.0P	40	18	10	12	8	31
9012910	M24*2.0P	60					
9013010	M24*2.0P	80					
9013110	NPT 1/4	20	10	6	5	4	17
9013210	NPT 1/4	40					
9013310	NPT 1/4	60					
9013410	NPT 3/8	30	13	8	10	6	24
9013510	NPT 3/8	50					
9013610	NPT 3/8	70					

Насадка- распылитель СОЖ

Герметичное исполнение

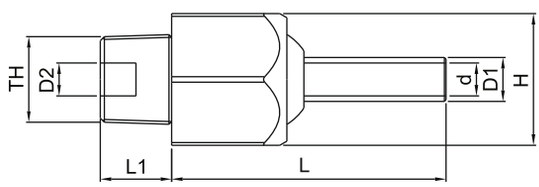

- Специальная конструкция исключает протекание СОЖ
- Нет задержки в подаче СОЖ что увеличивает срок службы инструмента
- Угол наклона ±35°

из нержавеющей стали

Легированная сталь

Артикул	Резьба	L	L1	D1	D2	d	H
9017500	PT 1/8	40	10	6	6	4	17
9017600	PT 1/8	60					
9017700	PT 1/4	40					
9017800	PT 1/4	60					
9017900	PT 3/8	30	13	8	10	6	24
9018000	PT 3/8	50					
9018100	PT 3/8	70					
9018500	NPT 1/4	40	10	6	6	4	17
9018600	NPT 1/4	60					
9018700	NPT 3/8	30	13	8	10	6	24
9018800	NPT 3/8	50					
9018900	NPT 3/8	70					
9019000	M10*1.25P	40	10	6	6	4	17
9019100	M10*1.25P	60					
9019200	M20*1.5P	30	13	8	10	6	24
9019300	M20*1.5P	50					
9019400	M20*1.5P	70					

Нержавеющая сталь

Артикул	Резьба	L	L1	D1	D2	d	H
9017510	PT 1/8	40	10	6	6	4	17
9017610	PT 1/8	60					
9017710	PT 1/4	40					
9017810	PT 1/4	60					
9017910	PT 3/8	30	13	8	10	6	24
9018010	PT 3/8	50					
9018110	PT 3/8	70					
9018510	NPT 1/4	40	10	6	6	4	17
9018610	NPT 1/4	60					
9018710	NPT 3/8	30	13	8	10	6	24
9018810	NPT 3/8	50					
9018910	NPT 3/8	70					
9019010	M10*1.25P	40	10	6	6	4	17
9019110	M10*1.25P	60					
9019210	M20*1.5P	30	13	8	10	6	24
9019310	M20*1.5P	50					
9019410	M20*1 5P	70					

Насадка- распылитель СОЖ

Пластиковое исполнение

Насадка- распылитель СОЖ может точно регулироваться и точно распылять СОЖ.
Предназначена для подачи СОЖ под средним и высоким давлением.
Подходит для установки на станках с ЧПУ.
Способствует повышению эффективности и точности обработки, увеличению срока службы инструмента и снижению себестоимости производимых изделий.

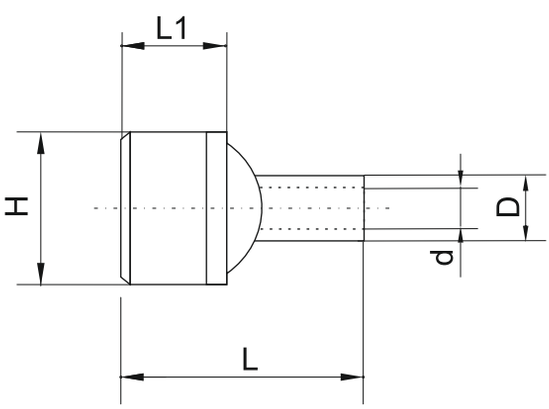

Рис.3

Рис.2

Рис.1

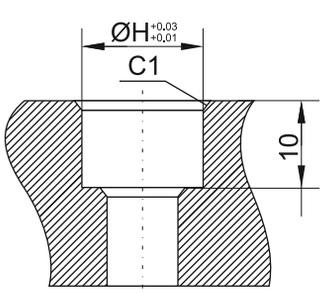

Артикул	Ø	L	L1	D	d	рис.
90151	10	-	7	8	3	1
90152	12	-	8	5	3	1
90154	14	-	10	6	3,8	1
90156	16	-	11	7	4,4	1
90157	14	17	10	6	3	2
90158	12	15	8	5	3	2
9015200	12	19	8	5	3	3
9015400	14	22	10	5	3,8	3
9015600	16	25,5	11	7	4,4	3

Ротационное соединение

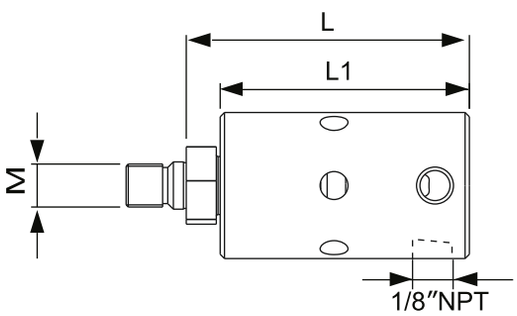

Артикул	L	L1	M
9200120	66	58	M10xp1

Патрон сверлильный BT CHU

Хвостовик BT JIS B 6339(MAS 403 BT)

Применение:

- Применяется для операций сверления на станках с внутренним конусом шпинделя BT.

Особенности:

- В три раза выше усилие зажима, в сравнении с обычными сверлильными патронами.
- В два раза точнее обычных сверлильных патронов.
- Сменный патрон.

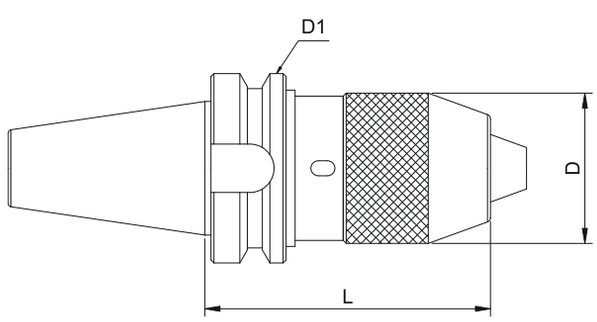

Артикул	Тип	L	D	D1	Ключ
BT01505	BT30xCHU8- 75	75	37	46	12802
BT01510	BT30xCHU13- 90	90	50		12806
BT01515	BT40xCHU8- 85	85	37	63	12802
BT01525	BT40xCHU13-95	95	50		12806
BT01545	BT40xCHU16-120	120	57		12808
BT01550	BT50xCHU13- 110	110	50	100	12806
BT01564	BT50xCHU16-110	110	57		12808

Патрон цанговый BT ER

Хвостовик BT JIS B 6339(MAS 403 BT) Цанги DIN 6499

Применение:

- Применяется для зажима концевых фрез, сверл, разверток, метчиков и любого инструмента с цилиндрическим хвостовиком.

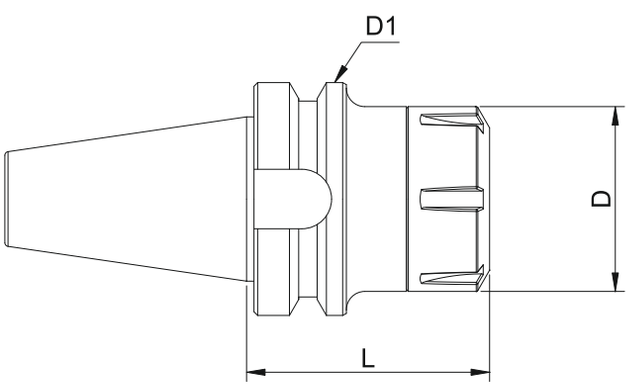

Артикул	Тип	L	D	D1	Ключ
BT02005	BT30xER11- 60	60	19	46	80072-01
BT02015	BT30xER16- 60	60	28		80072-02
BT02025	BT30xER16- 100	100			
BT02040	BT30xER20- 60	60	34		80072-03
BT02050	BT30xER20- 100	100			
BT02060	BT30xER25- 60	60	42		80072-04
BT02065	BT30xER25- 100	100			
BT02080	BT30xER32- 70	70	50		80072-05
BT02085	BT30xER32- 100	100			
BT02095	BT40xER11- 70	70	19	63	80072-01
BT02100	BT40xER11- 100	100			
BT02106	BT40xER16- 70	70	28		80072-02
BT02110	BT40xER16- 100	100			
BT02131	BT40xER20- 70	70	34		80072-03
BT02140	BT40xER20- 100	100			
BT02155	BT40xER25- 70	70	42		80072-04
BT02165	BT40xER25- 100	100			
BT02185	BT40xER32- 70	70	50		80072-05
BT02190	BT40xER32- 100	100			
BT02200	BT40xER40- 70	70	63		80072-06
BT02205	BT40xER40- 100	100			
BT02220	BT40xER50- 90	90	78		80072-07
BT02225	BT40xER50- 100	100			

Патрон цанговый BT ER

Хвостовик BT JIS B 6339(MAS 403 BT) Цанги DIN 6499

Применение:

- Применяется для зажима концевых фрез, сверл, разверток, метчиков и любого инструмента с цилиндрическим хвостовиком.

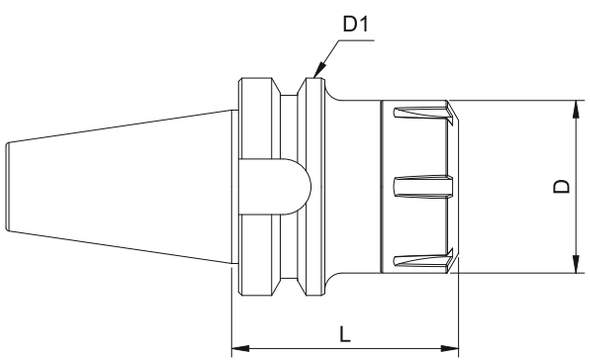

Артикул	Тип	L	D	D1	Ключ
BT02230	BT50xER16- 70	70	28	100	80072-02
BT02240	BT50xER16- 100	100			
BT02265	BT50xER20- 70	70	34		80072-03
BT02280	BT50xER20- 105	105			
BT02310	BT50xER25- 70	70	42		80072-04
BT02320	BT50xER25- 105	105			
BT02350	BT50xER32- 80	80	50		80072-05
BT02355	BT50xER32- 100	100			
BT02380	BT50xER40- 80	80	63		80072-06
BT02410	BT50xER50- 100	100	78		80072-07
BT02415	BT50xER50- 120	120			

Патрон фрезерный BT

Хвостовик BT JIS B 6339(MAS 403 BT)

Применение:

- Применяется для тяжелых режимов работы и при высокоточной обработке.

Особенности:

- Конструкция патрона позволяет уменьшить сопротивление трению при зажиме инструмента и уменьшить износ.
- Пылезащитная конструкция патрона предотвращает попадание скрапа и увеличивает срок службы патрона.
- Высокое усилие зажима режущего инструмента предотвращает его проскальзывание при работе и увеличивает срок службы инструмента.
- Высокая жесткость.
- Высокая точность.

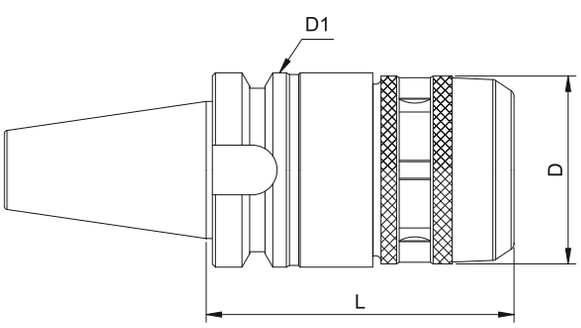

Артикул	Тип	L	D	D1	Ключ
BT03005	BT30xC20- 80	80	52	46	80200-05
BT03015	BT30xC25- 85	85	60		80200-10
BT03020	BT40xC20- 85	85	52	63	80200-05
BT03025	BT40xC20- 100	100			
BT03030	BT40xC20- 135	135			
BT03035	BT40xC25- 90	90	60		80200-10
BT03040	BT40xC25- 135	135			
BT03055	BT40xC32- 105	105	69		80200-15
BT03065	BT40xC32- 135	135			
BT03070	BT50xC20- 105	105	52	100	80200-05
BT03075	BT50xC20- 150	150			
BT03080	BT50xC25- 100	100	60		80200-10
BT03085	BT50xC25- 150	150			
BT03095	BT50xC32- 110	110	69		80200-15
BT03100	BT50xC32- 135	135			
BT03125	BT50xC42- 110	110	86		80200-20
BT03130	BT50xC42- 135	135			

Патрон цанговый BT для высокоскоростной обработки

Применение:

- Применяется для снижения вибрации при обработке и уменьшению уровня шума за счет SK гайки (без гнезд под ключ).

Особенности:

- Высокая жесткость.
- Высокая точность.
- Высокое усилие зажима.

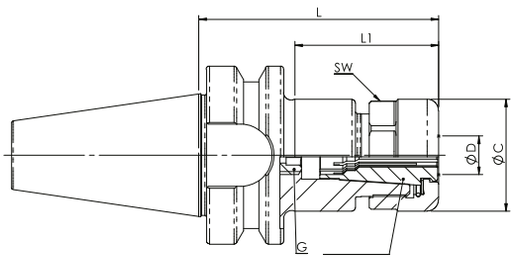

Артикул	Тип	ØD	L	Ø C	L1 Min	L1 Max	SW	G	Цанга
BT25005	BT30-SK 6- 60L	0. 7~6. 0	60	19. 7	21	35	18	M6	SKC6
BT25010	BT30-SK 6- 90L		90						
BT25015	BT30-SK10-60L	1. 75~10. 0	60	29	30	50	25	M10	SKC10
BT25020	BT30-SK10-90L		90						
BT25025	BT30-SK16-60L	2. 75~16. 0	60	40	40	60	36	M18	SKC16
BT25030	BT30-SK16-90L		90		45	65			
BT25033	BT30-SK16-100L		100						
BT25034	BT30-SK16-120L		120		40	70			
BT25035	BT30-SK20-60L	4. 0~20. 0	60	48. 5	40	60	–	M22	SKC20
BT25039	BT30-SK25-85L	16. 0~25. 4	85	55	47	80	–	M28	SKC25
BT25040	BT30-SK25-90L		90						
BT25045	BT40-SK 6- 60L	0. 7~6. 0	60	19. 7	21	35	18	M6	SKC6
BT25050	BT40-SK 6- 90L		90						
BT25055	BT40-SK 6-120L		120						
BT25060	BT40-SK10- 60L	1. 75~10. 0	60	29	30	50	25	M10	SKC10
BT25065	BT40-SK10- 90L		90						
BT25070	BT40-SK10-120L		120						
BT25075	BT40-SK10-150L		150						
BT25080	BT40-SK16- 60L	2. 75~16. 0	60	40	50	65	36	M18	SKC16
BT25085	BT40-SK16-90L		90		40	70			
BT25088	BT40-SK16-105L		105						
BT25090	BT40-SK16-120L		120						
BT25093	BT40-SK16-135L		135						
BT25095	BT40-SK16-150L		150						
BT25099	BT40-SK16-190L		190						
BT25100	BT40-SK20- 60L	4. 0~20. 0	60	48. 5	47	60	–	M22	SKC20
BT25105	BT40-SK20- 90L		90		47	80			
BT25110	BT40-SK20-120L		120						
BT25115	BT40-SK20-150L		150						
BT25120	BT40-SK25- 90L	16. 0~25. 4	90	55	55	75	–	M28	SKC25
BT25125	BT40-SK25-120L		120		55	85			
BT25130	BT50-SK 6-100L	0. 7~6. 0	100	19. 7	21	35	18	M6	SKC6
BT25135	BT50-SK 6-150L		150						
BT25140	BT50-SK10-100L	1. 75~10. 0	100	29	30	50	25	M10	SKC10
BT25145	BT50-SK10-150L		150						
BT25150	BT50-SK16-100L	2. 75~16. 0	100	40	40	70	36	M18	SKC16
BT25155	BT50-SK16-150L		150						
BT25160	BT50-SK16-200L		200						
BT25165	BT50-SK20-100L	4. 0~20. 0	100	48. 5	47	80	–	M22	SKC20
BT25170	BT50-SK20-150L		150						
BT25175	BT50-SK20-200L		200						
BT25180	BT50-SK25-100L	16. 0~25. 4	100	55	50	85	–	M28	SKC25
BT25185	BT50-SK25-150L		150						
BT25190	BT50-SK25-200L		200						

* Возможны исполнения BT, HSK, SK, NT, CAT

Патрон гидравлический

Особенности:

Отличная повторяемость зажима
Высокая жесткость
Высокая точность без использования цанг
Высокое усилие зажима
Биение патрона 3мкм. на длине 2,5 диаметра от торца патрона

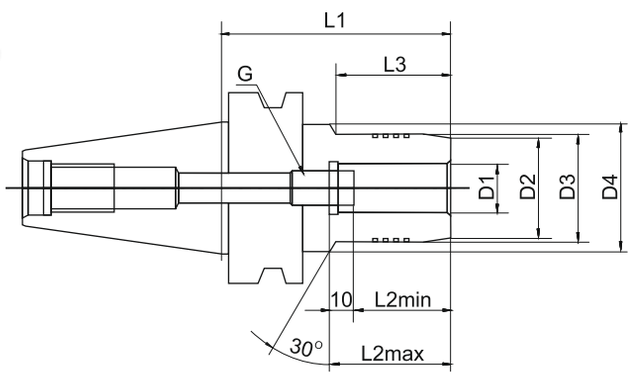

Артикул	Тип	d1	D2	D3	D4	L1	L2		L3	G
							min	max		
BT36050	BT30xCHY6-65	6	26	29	49,5	65	27,5	37,5	23	M5
BT36065	BT30xCHY8-65	8	27	30	49,5	65	27,5	37,5	23	M6
BT36080	BT30xCHY10-65	10	29	32	49,5	65	32,5	42,5	23	M8x1
BT36095	BT30xCHY12-65	12	31	34	49,5	65	37,5	47,5	23	M8x1
BT36110	BT30xCHY14-65	14	33	36	49,5	65	42,5	52,5	23	M10x1
BT36125	BT30xCHY16-65	16	36	40	49,5	65	37,5	47,5	23	M10x1
BT36140	BT30xCHY18-65	18	38	42	49,5	65	37,5	47,5	23	M10x1
BT36155	BT30xCHY20-65	20	40	44	49,5	65	37,5	47,5	23	M10x1
BT36175	BT30xCHY25-100	25	55	60	-	100	51	61	-	M16x1
BT36185	BT30xCHY32-105	32	58	63	-	105	55	61	-	M16x1

* Возможны исполнения под заказ с хвостовиком BT, HSK, SK, NT, CAT

Патрон гидравлический

Особенности:

Отличная повторяемость зажима
Высокая жесткость
Высокая точность без использования цанг
Высокое усилие зажима
Биение патрона 3мкм. на длине 2,5 диаметра от торца патрона

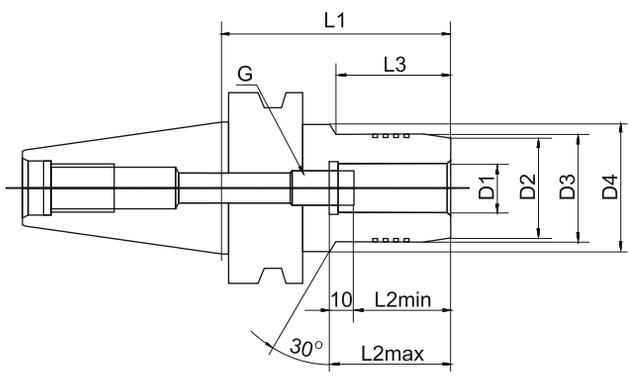

Артикул	Тип	d1	D2	D3	D4	L1	L2		V	L3	G
							min	max			
Bt36195	BT30xCHY6-90	6	26	29	49,5	90	27,5	37,5	10	30	M5
Bt36210	BT30xCHY8-90	8	27	30	49,5	90	27,5	37,5	10	30	M6
Bt36225	BT30xCHY10-90	10	29	32	49,5	90	32,5	42,5	10	30	M8x1
Bt36240	BT30xCHY12-90	12	31	34	49,5	90	37,5	47,5	10	30	M8x1
Bt36255	BT30xCHY14-90	14	33	36	63	90	37,5	47,5	10	30	M10x1
Bt36270	BT30xCHY16-90	16	36	40	63	90	42,5	52,5	10	30	M10x1
Bt36285	BT30xCHY18-90	18	38	42	63	90	42,5	52,5	10	30	M10x1
Bt36300	BT30xCHY20-90	20	40	44	63	90	42,5	52,5	10	30	M10x1
Bt36315	BT30xCHY25-100	25	55	60	-	105	51	61	10	67	M16x1
Bt36325	BT30xCHY32-90	32	58	63	-	90	55	65	10	52	M16x1

* Возможны исполнения под заказ с хвостовиком BT, HSK, SK, NT, CAT

Патрон сверлильный CAT CHU

Хвостовик CAT

Особенности:

- В три раза выше усилие зажима, в сравнении с обычными сверлильными патронами.
- В два раза точнее обычных сверлильных патронов.
- Сменный патрон.

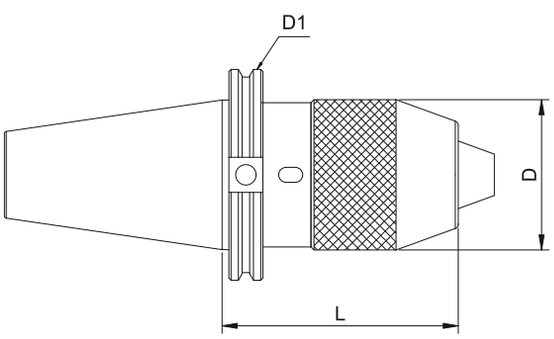

Артикул	Тип	L	D	D1	Ключ
CT01510	CAT30xCHU 8-3.347	3.347	1.456	1.812	12802
CT01520	CAT40xCHU 8-3.228	3.228	1.456	2.5	12802
CT01532	CAT40xCHU13-4.527	4.527	1.968	2.5	12806
CT01540	CAT40xCHU16-4.724	4.724	2.244	2.5	12808
CT01550	CAT50xCHU13-3.54	3.54	1.968	3.875	12806
CT01560	CAT50xCHU16-3.7	3.7	2.244	3.875	12808

* Размеры указаны в дюймах

Патрон цанговый CAT ER

Хвостовик CAT ANSI B5.50 Цанга DIN 6499

Применение:

- Применяется для зажима концевых фрез, сверл, разверток, метчиков и любого инструмента с цилиндрическим хвостовиком.

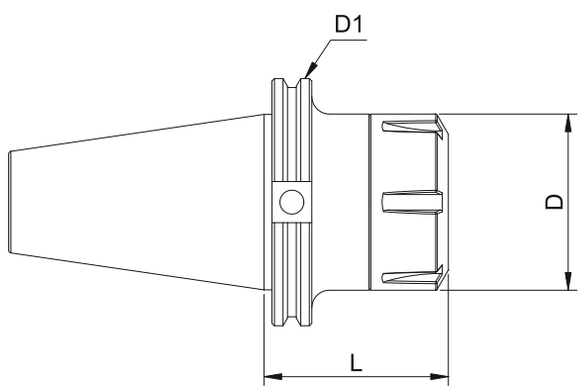

* Размеры указаны в дюймах

Артикул	Тип	L	D	D1	Ключ
CT02005	CAT40xER16- 2.76	2.76	1.102	2.5	80072-02
CT02025	CAT40xER20- 2.76	2.76	1.339	2.5	80072-03
CT02040	CAT40xER25- 2.76	2.76	1.645	2.5	80072-04
CT02060	CAT40xER32- 2.76	2.76	1.969	2.5	80072-05
CT02080	CAT40xER40- 3.15	3.15	2.48	2.5	80072-06
CT02095	CAT40xER50- 4	4	3.07	2.5	80072-07
CT02100	CAT50xER16- 4	4	1.102	3.875	80072-02
CT02125	CAT50xER20- 4	4	1.339	3.875	80072-03
CT02140	CAT50xER25- 4	4	1.645	3.875	80072-04
CT02155	CAT50xER32- 4	4	1.969	3.875	80072-05
CT02170	CAT50xER40- 4	4	2.48	3.875	80072-06
CT02185	CAT50xER50- 4	4	3.07	3.875	80072-07

Патрон фрезерный CAT

Хвостовик CAT ANSI B5.50

Применение:

- Применяется для тяжелых режимов работы и при высокоточной обработке.

Особенности:

- Конструкция патрона позволяет уменьшить сопротивление трению при зажиме инструмента и уменьшить износ.
- Пылезащитная конструкция патрона предотвращает попадание скрапа и увеличивает срок службы патрона.
- Высокое усилие зажима режущего инструмента предотвращает его проскальзывание при работе и увеличивает срок службы инструмента.
- Высокая жесткость.
- Высокая точность.

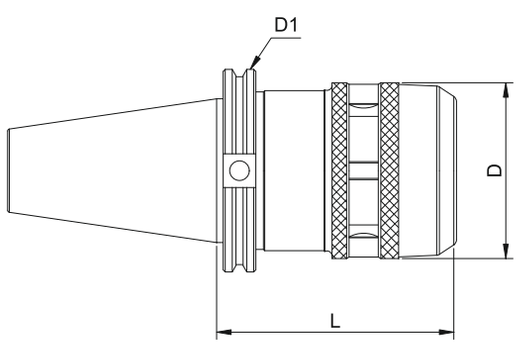

* Размеры указаны в дюймах

Артикул	Тип	L	D	D1	Ключ
CT03010	CAT40xC3/4- 3.385	3.385	2.047	2.5	80200-05
CT03020	CAT40xC1-1/4- 4.53	4.53	2.716	2.5	80200-15
CT03025	CAT50xC3/4- 4.13	4.13	2.047	3.875	80200-05
CT03030	CAT50xC1-1/4- 4.13	4.13	2.716	3.875	80200-15

Патрон сверлильный SK CHU

Хвостовик SK DIN 69871-A

Особенности:

- В три раза выше усилие зажима, в сравнении с обычными сверлильными патронами.
- В два раза точнее обычных сверлильных патронов.
- Сменный патрон.

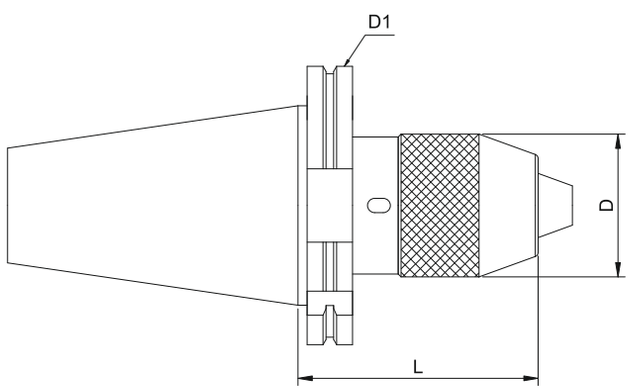

Артикул	Тип	L	D	D1	Ключ
SK01510	SK30xCHU8-80	80	37	50	12802
SK01520	SK30xCHU13-100	100	50		12806
SK01530	SK30xCHU16-125	125	57		12808
SK01540	SK40xCHU8-75	75	37	63.55	12802
SK01550	SK40xCHU13-100	100	50		12806
SK01560	SK40xCHU16-115	115	57		12808
SK01570	SK50xCHU13-100	100	50	97.5	12806
SK01580	SK50xCHU16-105	105	57		12808

Патрон цанговый SK ER

Хвостовик SK DIN 69871 Цанга DIN 6499

Применение:

- Применяется для зажима концевых фрез, сверл, разверток, метчиков и любого инструмента с цилиндрическим хвостовиком.

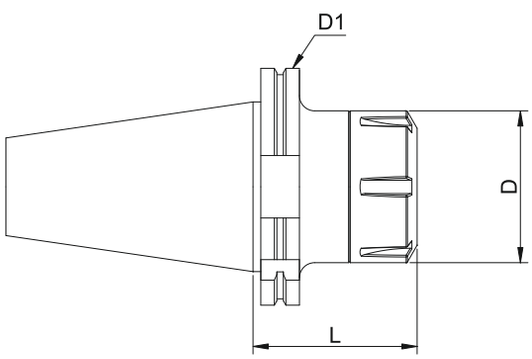

Артикул	Тип	L	D	D1	Ключ
SK02005	SK30xER11- 80	80	19	50	80072-01
SK02010	SK30xER16- 60	60	28		80072-02
SK02020	SK30xER20- 60	60	34		80072-03
SK02030	SK30xER25- 60	60	42		80072-04
SK02035	SK30xER32- 60	60	50		80072-05
SK02040	SK40xER11- 80	80	19	63.55	80072-01
SK02050	SK40xER16- 70	70	28		80072-02
SK02075	SK40xER20- 70	70	34		80072-03
SK02080	SK40xER20- 100	100	42		80072-03
SK02095	SK40xER25- 70	70	42		80072-04
SK02120	SK40xER32- 60	60	50		80072-05
SK02140	SK40xER40- 80	80	63		80072-06
SK02155	SK40xER50- 100	100	78		80072-07
SK02160	SK50xER16- 100	100	28	97.5	80072-02
SK02180	SK50xER20- 100	100	34		80072-03
SK02195	SK50xER25- 70	70	42		80072_04
SK02215	SK50xER32- 70	70	50		80072-05
SK02235	SK50xER40- 70	70	63		80072-06
SK02255	SK50xER50- 80	80	78		80076-07

Патрон фрезерный SK

Хвостовик SK DIN 89871-A

Применение:

- Применяется для тяжелых режимов работы и при высокоточной обработке.

Особенности:

- Конструкция патрона позволяет уменьшить сопротивление трению при зажиме инструмента и уменьшить износ.
- Пылезащитная конструкция патрона предотвращает попадание скрапа и увеличивает срок службы патрона.
- Высокое усилие зажима режущего инструмента предотвращает его проскальзывание при работе и увеличивает срок службы инструмента.
- Высокая жесткость.
- Высокая точность.

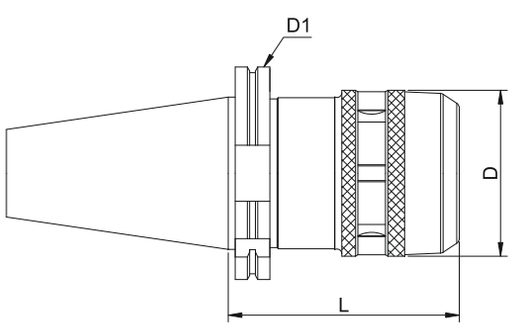

Артикул	Тип	L	D	D1	Ключ
SK03005	SK30xC20- 85	85	52	50	80200-05
SK03015	SK40xC20- 85	85	52	63.55	80200-05
SK03030	SK40xC32- 105	105	69		80200-15
SK03040	SK50xC20- 105	105	52	97.5	80200-05
SK03050	SK50xC32- 110	110	69		80200-15
SK03060	SK50xC42- 110	110	86		80200-20

Патрон сверлильный HSK CHU

Хвостовик HSK

Особенности:

- В три раза выше усилие зажима, в сравнении с обычными сверлильными патронами.
- В два раза точнее обычных сверлильных патронов.
- Сменный патрон.

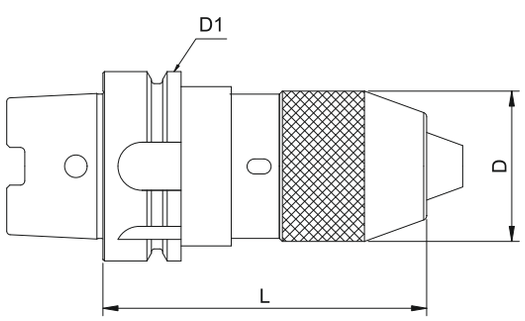

Артикул	Тип	L	D	D1	Ключ
HK01515	HSK50AxCHU13 (MT2)	135	50	50	12806
HK01520	HSK63AxCHU13 (MT3)	145	50	63	12806
HK01535	HSK100AxCHU13 (MT3)	152	50	100	12806

Патрон цанговый HSK ER

Хвостовик HSK DIN 69893-1A Цанга DIN 6499

Применение:

- Применяется для зажима концевых фрез, сверл, разверток, метчиков и любого инструмента с цилиндрическим хвостовиком.
- Патрон соответствует системе HSK BBT (Big+Plus). Повышенная стабильность при боковом врезании.

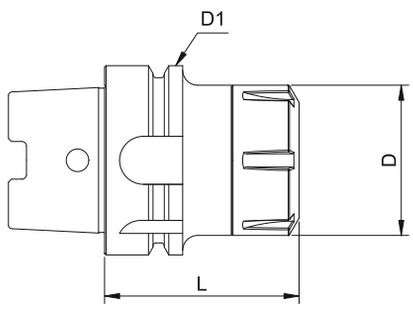

Артикул	Тип	L	D	D1	Ключ
HK02011	HSK40AxER20- 80	80	34	40	80072-03
HK02015	HSK40AxER25- 80	80	42	40	80072-04
HK02020	HSK50AxER16- 80	80	28	50	80072-02
HK02035	HSK50AxER20- 80	80	34	50	80072-03
HK02050	HSK50AxER25- 80	80	42	50	80072-04
HK02065	HSK50AxER32- 100	100	50	50	80072-05
HK02080	HSK63AxER16- 80	80	28	63	80072-02
HK02100	HSK63AxER20- 80	80	34	63	80072-03
HK02120	HSK63AxER25- 80	80	42	63	80072-04
HK02140	HSK63AxER32- 80	80	50	63	80072-05
HK02165	HSK63AxER40- 80	80	63	63	80072-06
HK02190	HSK63AxER50- 120	120	78	63	80072-07

Патрон цанговый HSK ER

Хвостовик HSK DIN 69893-1A Цанга DIN 6499

Применение:

- Применяется для зажима концевых фрез, сверл, разверток, метчиков и любого инструмента с цилиндрическим хвостовиком.
- Патрон соответствует системе HSK BBT (Big+Plus). Повышенная стабильность при боковом врезании.

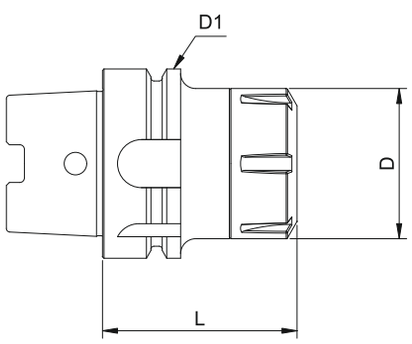

Артикул	Тип	L	D	D1	Ключ
HK02195	HSK100AxER16- 80	80	28	100	80072-02
HK02210	HSK100AxER20- 80	80	34	100	80072-03
HK02225	HSK100AxER25- 100	100	42	100	80072-04
HK02235	HSK100AxER32- 100	100	50	100	80072-05
HK02250	HSK100AxER40- 100	100	63	100	80072-06
HK02265	HSK100AxER50- 100	100	78	100	80072-07

Патрон фрезерный HSK

Хвостовик HSK DIN 89871-A

Применение:

- Применяется для тяжелых режимов работы и при высокоточной обработке.
- Патрон соответствует системе HSK BBT (Big+Plus). Повышенная стабильность при боковом врезании.

Особенности:

- Конструкция патрона позволяет уменьшить сопротивление трению при зажиме инструмента и уменьшить износ.
- Пылезащитная конструкция патрона предотвращает попадание скрапа и увеличивает срок службы патрона.
- Высокое усилие зажима режущего инструмента предотвращает его проскальзывание при работе и увеличивает срок службы инструмента.
- Высокая жесткость.
- Высокая точность.

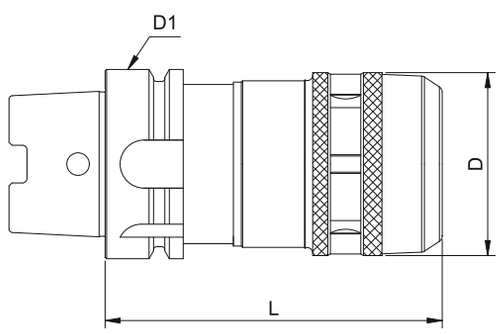

Артикул	Тип	L	D	D1	Ключ
HK03010	HSK50AxC20- 120	120	52	50	80200-05
HK03015	HSK63AxC20- 90	90	52	63	80200-05
HK03030	HSK63AxC32- 120	120	69	63	80200-15
HK03040	HSK63AxC42- 120	120	86	63	80200-20

Сверлильный патрон BT

Хвостовик MAS403 (JIS B 6339)

Зажим при помощи торцового ключа

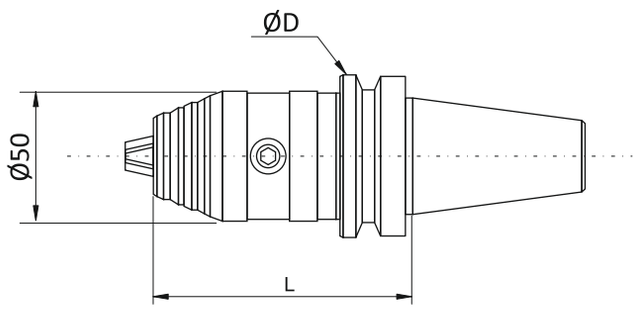

Артикул	Обозначение	Зажимаемый диапазон, мм	L	ØD
BT22510	BT30xGHK13S	0,3-13	98	63
BT22513	BT30xGHK16S	1,5-16	109	100
BT22518	BT40xGHK13S-98	0,3-13	98	63
BT22520	BT40xGHK16S-103	1,5-16	103	63
BT22550	BT50xGHK13S-109	0,3-13	109	100
BT22560	BT50xGHK16S-114	1,5-16	114	100

Сверлильный патрон SK

Хвостовик DIN 69871

Зажим при помощи торцового ключа

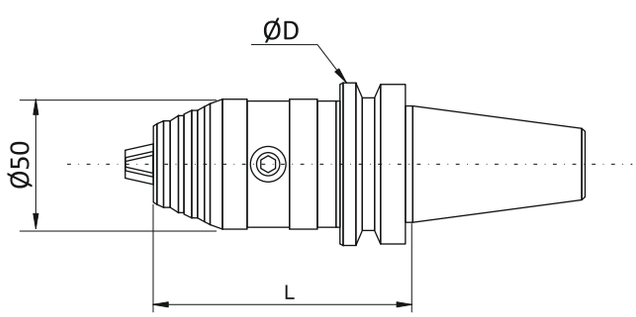

Артикул	Обозначение	Зажимаемый диапазон, мм	L	ØD
SK22520	SK40xGHK13S-90	0,3-13	90	63.55
SK22530	SK40xGHK16S-95	1,5-16	95	63.55
SK22550	SK50xGHK13S-90	0,3-13	90	97.5
SK22560	SK50xGHK16S-95	1,5-16	95	97.5

Сверлильный патрон HSK

Хвостовик DIN 69893

Зажим при помощи торцового ключа

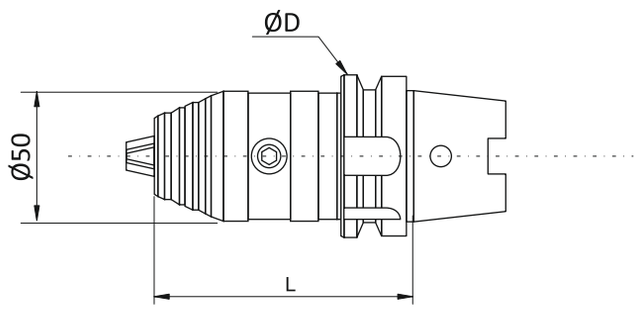

Артикул	Обозначение	Зажимаемый диапазон, мм	L	ØD
HK22526	HSK63AxGHK13S-105	0,3-13	105	63
HK22528	HSK63AxGHK16S-110	1,5-16	110	63

Сверлильный патрон VDI

Хвостовик DIN 69880-1

Зажим при помощи торцового ключа

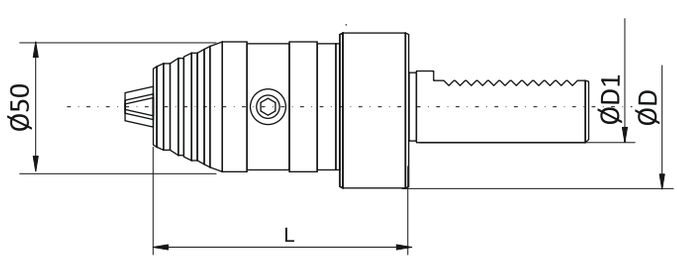

Артикул	Обозначение	Зажимаемый диапазон, мм	L	ØD	h	ØD1
VD22523	VDI20xGHK8S-70L	0,3-8	70	50	-	20
VD22525	VDI20xGHK13S-88L	0,3-13	88	68	-	20
VD22533	VDI30xGHK13S-93	0,3-13	93	68	28	30
VD22536	VDI30xGHK16S-98	1,5-16	98	68	28	30
VD22542	VDI40xGHK13S-93	0,3-13	93	83	32	40
VD22545	VDI40xGHK16S-98	1,5-16	98	83	32	40

Сверлильный патрон с хвостовиком конус Морзе (MT)

Зажим при помощи торцового ключа

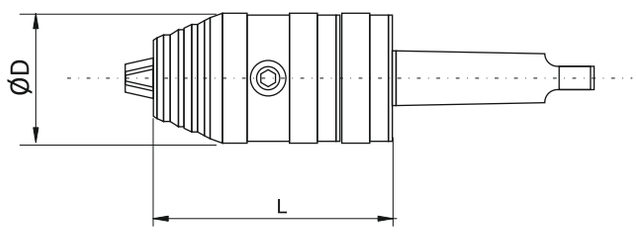

Артикул	Обозначение	Зажимаемый диапазон, мм	L	ØD
Mt22501	MT2xGHK13S-83L	0,3-13	83	50
Mt22503	MT2xGHK16S-88L	1,5-16	88	50
Mt22505	MT3xGHK13S-88	0,3-13	88	50
Mt22508	MT3xGHK16S-93	1,5-16	93	50
Mt22510	MT4xGHK13S-89	0,3-13	89	50
Mt22513	MT4xGHK16S-94	1,5-16	94	50

Сверлильный патрон с цилиндрическим хвостовиком (D)

Зажим при помощи торцового ключа

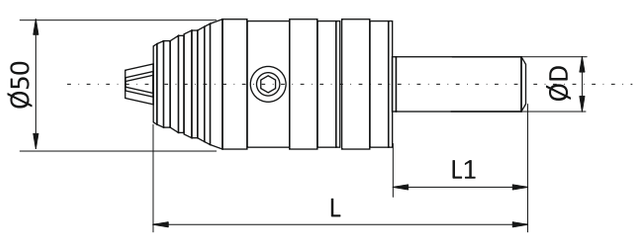

Артикул	Обозначение	Зажимаемый диапазон, мм	L	L1	ØD1
Dd22515	D20xGHK13S-152	0,3-13	133	50	20
Dd22518	D20xGHK16S-157	1,5-16	138	50	20
Dd22525	D25xGHK13S-152	0,3-13	138	56	25
Dd22528	D25xGHK16S-157	1,5-16	143	56	25
Dd22535	D32xGHK13S-152	0,3-13	153	70	32
Dd22538	D32xGHK16S-157	1,5-16	158	70	32
Dd22545	D40xGHK13S-163L	0,3-13	163	80	40
Dd22548	D40xGHK16S-168L	1,5-16	168	80	40

Штревель BT с отверстием для СОЖ

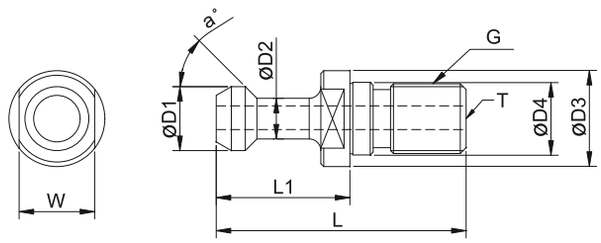

Артикул	Тип	T	W	L	L1	øD1	øD2	øD3	øD4	G
81210	BT40-45°	ø4	19	60	35	15	10	23	17	M16
81211	BT40-60°	ø4								
81212	BT40-90°	ø4								
81268	BT50-45°	ø7	30	85	45	23	17	38	25	M24
81269	BT50-60°	ø7								
81270	BT50-90°	ø7								

Штревель DIN A

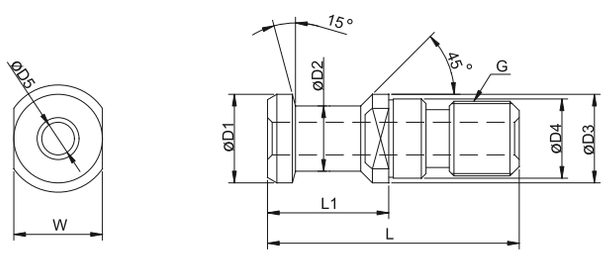

Артикул	Тип	W	L	L1	øD1	øD2	øD3	øD4	øD5	G
81251	DIN 30A	14	44	24	13	9	17	13	-	M12
81252	DIN 40A	19	54	26	19	14	23	17	7	M16
81253	DIN 40-A-L	19	54	29	19	14	23	17	7	M16
81254	DIN 50A	30	74	34	28	21	36	25	11.5	M24

Штревель DIN B

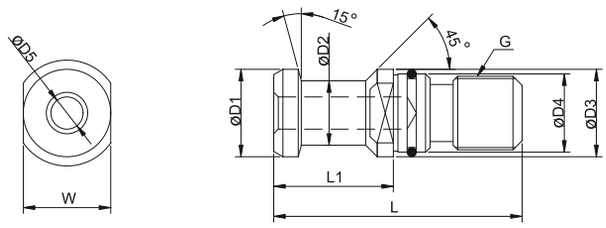

Артикул	Тип	W	L	L1	ØD1	ØD2	ØD3	ØD4	ØD5	G
81255	DIN 30B	14	44	24	13	9	17	13	-	M12
81256	DIN 40B	19	54	26	19	14	23	17	7	M16
81257	DIN 50B	30	74	34	28	21	36	25	11.5	M24

Штревель DIN R

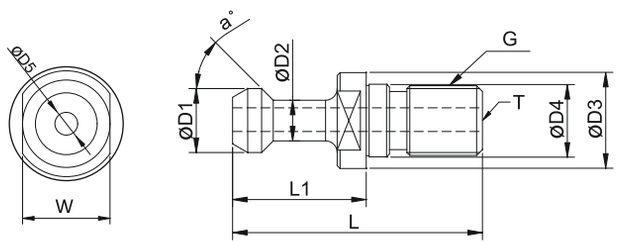

Артикул	Тип	W	L	L1	ØD1	ØD2	ØD3	ØD4	ØD5	G
81258	DIN 40-R	19	57	32	15	10	23	16	4	M16xP2.0

Штревель ISO A / ISO B

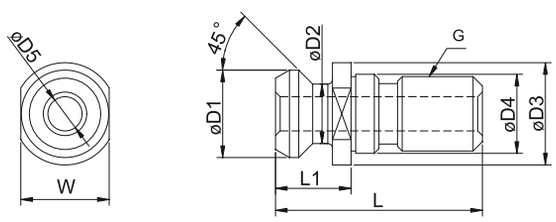

Артикул	Тип	W	L	L1	øD1	øD2	øD3	øD4	øD5	G
81259	ISO 40-A	19	54	26	19	14	23	17	7	M16
81260	ISO 50-A	30	74	34	28	21	36	25	11.5	M24
81261	ISO 40-B	19	44.5	16.4	18.8	12.95	22.5	17	7.3	M16
81262	ISO 50-B	30	65.5	25.5	29.1	19.6	37	25	11.5	M24

Штревель CAT

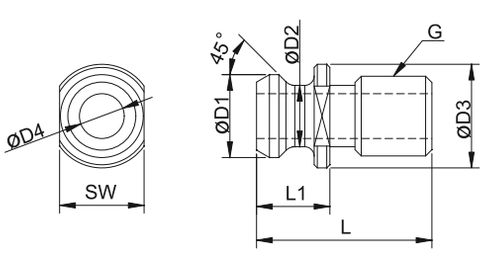

Артикул	Тип	SW	L	L1	øD1	øD2	øD3	øD4	G
81263	CAT 40	0.75	1.5	0.64	0.74	0.49	0.94	0.281	5/8"-11
81264	CAT 50	1.25	2.3	1	1.14	0.82	1.44	0.468	1"-8

Штревель усиленный BT(S)

Криогенная обработка при -190°C
Высокая твёрдость
Высокая прочность

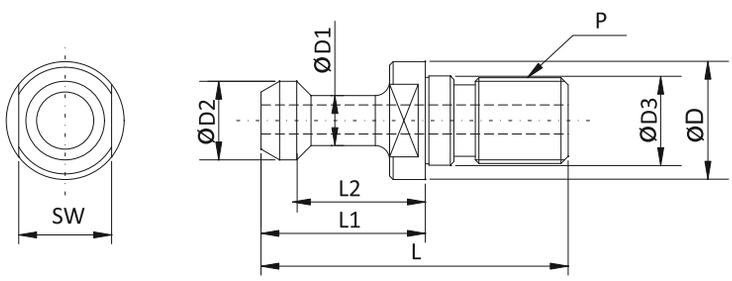

Артикул	Тип	ø D	ø D1	ø D2	ø D3	L	L1	L2	SW	P
81501	BT30-45S	16.5	7	11	12.5	43	23	18	13	M12x1.75
81502	BT30-60S	16.5	7	11	12.5	43	23	18	13	M12x1.75
81511	BT40-45S	23	10	15	17	60	35	28	19	M16x2.0
81512	BT40-60S	23	10	15	17	60	35	28	19	M16x2.0

Набор цанг ER

DIN 6499

Применение:

- Применяется для различных видов обработки, включая сверление, фрезерование, нарезание резьбы и заточки инструмента.

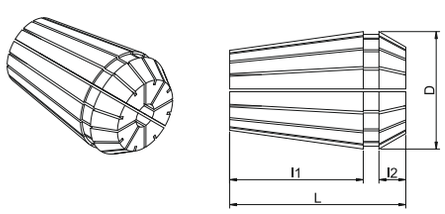

Артикул	Тип	Цанги	D	L	l1	l2
80001	ER8x9	5, 4.5, 4, 3.5, 3, 2.5, 2, 1.5, 1	8.5	13.5	10.8	1.5
80002	ER11x7	7, 6, 5, 4, 3, 2, 1	11.5	18	13.5	2.5
80003	ER11x13	7, 6.5, 6, 5.5, 5, 4.5, 4, 3.5, 3, 2.5, 2, 1.5, 1				
80004	ER16x8	10, 9, 8, 7, 6, 5, 4, 3	17	27	20.8	4
80005	ER16x10	10, 9, 8, 7, 6, 5, 4, 3, 2, 1				
80006	ER20x10	13, 12, 11, 10, 9, 8, 7, 6, 5, 4	21	31	23.9	4.8
80007	ER20x12	13, 12, 11, 10, 9, 8, 7, 6, 5, 4, 3, 2				
80008	ER25x7	16, 14, 12, 10, 8, 6, 4	26	35	25.9	5
80009	ER25x15	16, 15,14, 13, 12, 11, 10, 9, 8, 7, 6, 5, 4, 3, 2				
80010	ER32x6	20, 16, 12, 10, 8, 6	33	40	30.9	5.5
80011	ER32x11	20, 18, 16, 15, 13, 12, 10, 8, 6, 5, 4				
80014	ER32x18	20, 19, 18, 17, 16, 15, 14, 13, 12, 11, 10, 9, 8, 7, 6, 5, 4, 3				
80013	ER40x7	25, 20, 16, 12, 10, 8, 6	41	46	34.9	7
80015	ER40x15	26, 25, 22, 21, 20, 18, 16, 15, 13, 12, 10, 8, 6, 5, 4				
80016	ER40x23	26, 25, 24, 23, 22, 21, 20, 19, 18, 17, 16, 15, 14, 13, 12, 11, 10, 9, 8, 7, 6, 5, 4				
80017	ER50x12	34, 32, 30, 28, 26, 24, 22, 20, 18, 16, 14, 12	52	60	46	8.5

Цанги ER

DIN 6499

Применение:

- Применяется для различных видов обработки, включая сверление, фрезерование, нарезание резьбы и заточку инструмента.

Артикул	Тип
80001-01	ER8(1.0-0.5)
80001-02	ER8(1.5-1.0)
80001-03	ER8(2.0-1.5)
80001-04	ER8(2.5-2.0)
80001-05	ER8(3.0-2.5)
80001-06	ER8(3.5-3.0)
80001-07	ER8(4.0-3.5)
80001-08	ER8(4.5-4.0)
80001-09	ER8(5.0-4.5)
80003-01	ER11(1.0-0.5)
80003-02	ER11(1.5-1.0)
80003-03	ER11(2.0-1.5)
80003-04	ER11(2.5-2.0)
80003-05	ER11(3.0-2.5)
80003-06	ER11(3.5-3.0)
80003-07	ER11(4.0-3.5)
80003-08	ER11(4.5-4.0)
80003-09	ER11(5.0-4.5)
80003-10	ER11(5.5-5.0)
80003-11	ER11(6.0-5.5)
80003-12	ER11(6.5-6.0)
80003-13	ER11(7.0-6.5)
80005-01	ER16(1.0-0.5)
80005-02	ER16(1.5-1.0)
80005-03	ER16(2.0-1.5)
80005-04	ER16(2.5-2.0)
80005-05	ER16(3.0-2.5)
80005-06	ER16(3.5-3.0)
80005-07	ER16(4.0-3.5)
80005-08	ER16(4.5-4.0)
80005-09	ER16(5.0-4.5)
80005-10	ER16(5.5-5.0)
80005-12	ER16(6.0-5.5)
80005-20	ER16(6.5-6.0)
80005-14	ER16(7.0-6.5)
80005-15	ER16(7.5-7.0)
80005-16	ER16(8.0-7.5)
80005-17	ER16(8.5-8.0)
80005-18	ER16(9.0-8.5)
80005-19	ER16(9.5-9.0)
80005-13	ER16(10.0-9.5)

Артикул	Тип
80007-17	ER20(1.0-0.5)
80007-01	ER20(1.5-1.0)
80007-02	ER20(2.0-1.5)
80007-03	ER20(2.5-2.0)
80007-04	ER20(3.0-2.5)
80007-05	ER20(3.5-3.0)
80007-06	ER20(4.0-3.5)
80007-07	ER20(4.5-4.0)
80007-08	ER20(5.0-4.5)
80007-09	ER20(5.5-5.0)
80007-10	ER20(6.0-5.5)
80007-11	ER20(6.5-6.0)
80007-12	ER20(7.0-6.5)
80007-13	ER20(7.5-7.0)
80007-14	ER20(8.0-7.5)
80007-15	ER20(8.5-8.0)
80007-16	ER20(9.0-8.5)
80007-18	ER20(9.5-9.0)
80007-19	ER20(10-9.5)
80007-20	ER20(10.5-10)
80007-21	ER20(11-10.5)
80007-22	ER20(11.5-11)
80007-23	ER20(12-11.5)
80007-24	ER20(12.5-12)
80007-25	ER20(13.-12.5)
80009-02	ER25(2.0-1.0)
80009-03	ER25(3.0-2.0)
80009-04	ER25(4.0-3.0)
80009-05	ER25(5.0-4.0)
80009-06	ER25(6.0-5.0)
80009-07	ER25(7.0-6.0)
80009-13	ER25(8.0-7.0)
80009-14	ER25(9.0-8.0)
80009-15	ER25(10-9.0)
80009-16	ER25(11-10)
80009-17	ER25(12-11)
80009-18	ER25(13-12)
80009-19	ER25(14-13)
80009-20	ER25(15-14)
80009-21	ER25(16-15)

Цанги ER

DIN 6499

Применение:

- Применяется для различных видов обработки, включая сверление, фрезерование, нарезание резьбы и заточку инструмента.

Артикул	Тип
80014-01	ER32(2.0-1.0)
80014-02	ER32(3.0-2.0)
80014-03	ER32(4.0-3.0)
80014-04	ER32(5.0-4.0)
80014-05	ER32(6.0-5.0)
80014-06	ER32(7.0-6.0)
80014-11	ER32(8.0-7.0)
80014-12	ER32(9.0-8.0)
80014-13	ER32(10-9.0)
80014-14	ER32(11-10)
80014-15	ER32(12-11)
80014-16	ER32(13-12)
80014-17	ER32(14-13)
80014-18	ER32(15-14)
80014-19	ER32(16-15)
80014-20	ER32(17-16)
80014-21	ER32(18-17)
80014-22	ER32(19-18)
80014-23	ER32(20-19)

Артикул	Тип
80016-01	ER40(3.0-2.0)
80016-02	ER40(4.0-3.0)
80016-03	ER40(5.0-4.0)
80016-04	ER40(6.0-5.0)
80016-05	ER40(7.0-6.0)
80016-06	ER40(8.0-7.0)
80016-11	ER40(9.0-8.0)
80016-12	ER40(10-9.0)
80016-13	ER40(11-10)
80016-14	ER40(12-11)
80016-15	ER40(13-12)
80016-16	ER40(14-13)
80016-17	ER40(15-14)
80016-18	ER40(16-15)
80016-19	ER40(17-16)
80016-20	ER40(18-17)
80016-21	ER40(19-18)
80016-22	ER40(20-19)
80016-23	ER40(21-20)
80016-24	ER40(22-21)
80016-25	ER40(23-22)
80016-26	ER40(24-23)
80016-27	ER40(25-24)
80016-28	ER40(26-25)
80017-06	ER50(12-10)
80017-07	ER50(14-12)
80017-08	ER50(16-14)
80017-09	ER50(18-16)
80017-10	ER50(20-18)
80017-11	ER50(22-20)
80017-12	ER50(24-22)
80017-13	ER50(26-24)
80017-14	ER50(28-26)
80017-15	ER50(30-28)
80017-16	ER50(32-30)
80017-17	ER50(34-32)

Цанги SK

DIN 6499

Применение:

- Применяется для различных видов обработки, включая сверление, фрезерование, нарезание резьбы и заточку инструмента.

SK6

Арт.	Тип	Ø	диапазон
80027-06	SK6	2.0	2~1.75
80027-08	SK6	2.5	2.5~2.25
80027-10	SK6	3.0	3~2.75
80027-11	SK6	3.5	3.5~3
80027-12	SK6	4.0	4~3.5
80027-13	SK6	4.5	4.5~4
80027-14	SK6	5.0	5~4.5
80027-15	SK6	5.5	6~5.5
80027-16	SK6	6.0	6~5.5

Sk16

Арт.	Тип	Ø	диапазон
80029-22	SK16	3	3~2.75
80029-02	SK16	3.5	3.5~3
80029-03	SK16	4	4~3.5
80029-04	SK16	4.5	4.5~4
80029-05	SK16	5	5~4.5
80029-06	SK16	5.5	5.5~5
80029-07	SK16	6	6~5.5
80029-08	SK16	6.5	6.5~6
80029-09	SK16	7	7~6.5
80029-10	SK16	7.5	7.5~7
80029-11	SK16	8	8~7.5
80029-12	SK16	8.5	8.5~8
80029-13	SK16	9	9~8.5
80029-14	SK16	9.5	9.5~9
80029-15	SK16	10	10~9.5
80029-16	SK16	10.5	10.5~10
80029-17	SK16	11	11~10.5
80029-18	SK16	11.5	11.5~11
80029-19	SK16	12	12~11.5
80029-23	SK16	12.5	12.5~12
80029-24	SK16	13	13~12.5
80029-25	SK16	13.5	13.5~13
80029-26	SK16	14	14~13.5
80029-27	SK16	14.5	14.5~14
80029-28	SK16	15	15~14.5
80029-29	SK16	15.5	15.5~15
80029-30	SK16	16	16~15.5

Sk25

Арт.	Тип	Ø	диапазон
80031-01	CK25	6.0	6~6.5
80031-02	CK25	8.0	8~7.5
80031-03	CK25	10.0	10~9.5
80031-04	CK25	12.0	12~11.5
80031-05	CK25	14.0	14~13.4
80031-06	CK25	16.0	16~15.5
80031-10	CK25	18	18~17.5
80031-14	CK25	20.0	20~19.5
80031-18	CK25	22.0	22~21.5
80031-22	CK25	24.0	24~23.5
80031-24	CK25	25.0	25~24.5
80031-25	CK25	25.4	25.4~25

Sk25

Арт.	Тип	Ø	диапазон
80028-01	SK10	2	2~1.75
80028-03	SK10	2.5	2.5~2.25
80028-05	SK10	3	`3~2.75
80028-06	SK10	3.5	3.5~3
80028-07	SK10	4	4~3.5
80028-08	SK10	4.5	4.5~4
80028-09	SK10	5	5~4.5
80028-10	SK10	5.5	5.5~5
80028-11	SK10	6	6~5.5
80028-12	SK10	6.5	6.5~6
80028-13	SK10	7	7~6.5
80028-14	SK10	7.5	7.5~7
20028-15	SK10	8	8~7.5
20028-16	SK10	8.5	8.5~8
80028-17	SK10	9	9~8.5
80028-18	SK10	9.5	9.5~9
20028-19	SK10	10	10~9.5

SK6

Арт.	Тип	Ø	диапазон
80030-01	SK20	3.0	3~2.75
80030-02	SK20	4.0	4~3.5
80030-04	SK20	5.0	5~4.5
80030-06	SK20	6	6~5.5
80030-07	SK20	6.5	6.5~6
80030-08	SK20	7	7~6.5
80030-09	SK20	7.5	7.5~7
80030-10	SK20	8	8~7.5
80030-11	SK20	8.5	8.5~8
80030-12	SK20	9	9~8.5
80030-13	SK20	9.5	9.5~9
80030-14	SK20	10	10~9.5
80030-15	SK20	10.5	10.5~10
80030-16	SK20	11	11~10.5
80030-17	SK20	11.5	11.5~11
80030-18	SK20	12	12~11.5
80030-19	SK20	12.5	12.5~12
80030-20	SK20	13	13~12.5
80030-21	SK20	13.5	13.5~13
80030-22	SK20	14	14~13.5
80030-23	SK20	14.5	14.5~14
80030-24	SK20	15	15~14.5
80030-25	SK20	15.5	15.5~15
80030-26	SK20	16	16~15.5
80030-27	SK20	16.5	16.5~16
80030-28	SK20	17	17~16.5
80030-29	SK20	17.5	17.5~17
80030-30	SK20	18	18~17.5
80030-31	SK20	18.5	18.5~18
80030-32	SK20	19	19~18.5
80030-33	SK20	19.5	19.5~19
80030-34	SK20	20	20~19.5

Цанги С

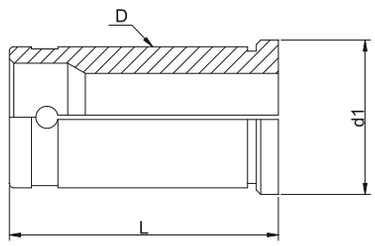

Артикул	Тип	L	D	d1
80049-00	C20-3	52	20	25
80049-01	C20-4			
80049-005	C20-5			
80049-02	C20-6			
80049-007	C20-7			
80049-04	C20-8			
80049-009	C20-9			
80049-06	C20-10			
80049-011	C20-11			
80049-08	C20-12			
80049-013	C20-13			
80049-10	C20-14			
80049-12	C20-15			
80049-14	C20-16			

Артикул	Тип	L	D	d1
80050-01	C32-3	73	32	37
80050-02	C32-4			
80050-04	C32-5			
80050-06	C32-6			
80050-007	C32-7			
80050-08	C32-8			
80050-009	C32-9			
80050-10	C32-10			
80050-011	C32-11			
80050-12	C32-12			
80050-013	C32-13			
80050-14	C32-14			
80050-015	C32-15			
80050-16	C32-16			
80050-017	C32-17			
80050-18	C32-18			
80050-019	C32-19			
80050-20	C32-20			
80050-021	C32-21			
80050-22	C32-22			
80050-24	C32-25			

Цанги C

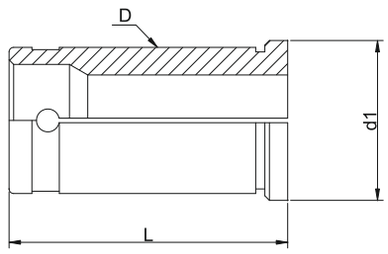

Артикул	Тип	L	D	d1
80051-06	C42-6	80	42	48
80051-08	C42-8			
80051-10	C42-10			
80051-12	C42-12			
80051-14	C42-14			
80051-16	C42-16			
80051-18	C42-18			
80051-20	C42-20			
80051-22	C42-22			
80051-24	C42-25			
80051-26	C42-32			

Артикул	Тип	L	D	d1
80052-02	C25-4	60	25	31
80052-04	C25-5			
80052-06	C25-6			
80052-08	C25-8			
80052-009	C25-9			
80052-08	C25-8			
80052-10	C25-10			
80052-011	C25-11			
80052-12	C25-12			
80052-013	C25-13			
80052-14	C25-14			
80052-015	C25-15			
80052-16	C25-16			
80052-017	C25-17			
80052-18	C25-18			
80052-019	C25-19			
80052-20	C25-20			

Устройство измерения вылета инструмента

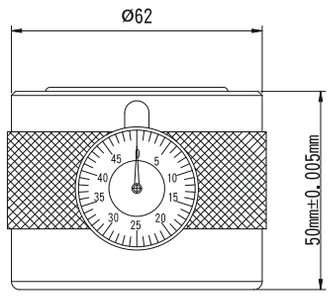

* Точность ±0,01 мм

Артикул	Тип
80553	ø50-50

Устройство измерения вылета инструмента

- Для задания длины инструмента на ОЦ
- Установочная высота: 50,00 0,005 мм
- Большая площадь контакта
- Низкая сила сжатия прижима предотвращает возможность поломки инструмента
- Легко выставляется при помощи уровня
- Отличается параллельностью, чувствительностью и точностью

Артикул	Обозначение	Высота	Вес брутто	Габариты
84551	ZH-50A	50.00±0.005	1.2	50x63x63

Приспособление для монтажа оснастки

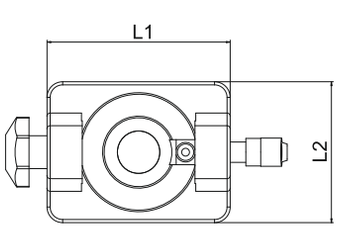

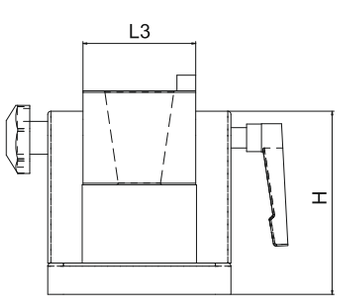

Артикул	Обозначение	L1	L2	L3	H
84523	BT/ CAT/ SK30	117	90	72	117
84524	BT/ CAT/ SK40	117	90	72	117
84525	BT/ CAT/ SK50	137	90	92	130

Приспособление для монтажа оснастки

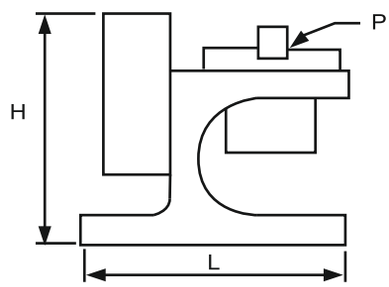

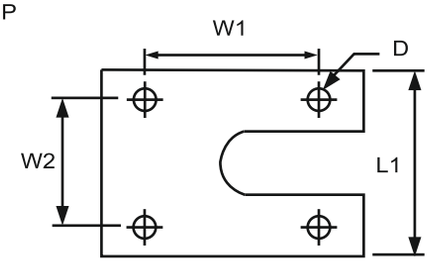

Артикул	Тип	P	L	L1	H	W1	W2	D	Вес, кг
84510	BT30	BT	145	103	143	112	72	13	4.2
84511	BT40	BT	145	103	143	112	72	13	4.2
84512	BT50	BT	177	135	205	140	100	13	7.6
84516	CAT30	CAT	145	103	143	112	72	13	4.2
84517	CAT40	CAT	145	103	143	112	72	13	4.2
84518	CAT50	CAT	177	135	205	140	100	13	7.6

Приспособление для монтажа оснастки тип А

Чугунное основание

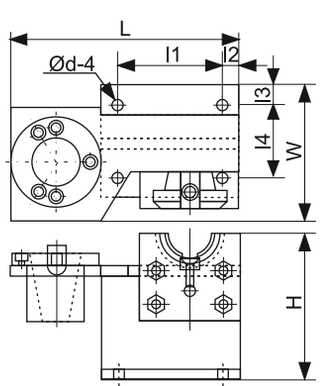

Артикул	Тип	L	l1	l2	l3	l4	H	W	Вес нетто	Вес брутто	Размер установки (см)
8451001	CP-BT30A	210	95	10	15	67	130	100	3.6	3.7	22x11.5x14
8451101	CP-BT40A	210	95	10	15	67	130	100	3.7	3.9	22x11.5x14
8451201	CP-BT50A	275	113	20	24	105	200	150	11.0	11.4	29.5x17x21
8452901	CP-DIN40A	210	95	10	15	67	130	100	3.6	3.8	22x11.5x14
8453001	CP-DIN50A	275	113	20	24	105	200	150	10.8	11.2	29.5x17x21
8451701	CP-CAT40A	210	95	10	15	67	130	100	3.6	3.8	22x11.5x14
8451801	CP-CAT50A	275	113	20	24	105	200	150	10.8	11.2	29.5x17x21

Оправка для очистки конуса BT

● Чистящая поверхность оправки изготовлена из овечьей шерсти.
Прочистка внутреннего конуса шпинделя предотвращает появление статического электричества и увеличивает срок службы шпинделя и оправок.

Артикул	Тип	Конус	Вес, кг	
STT0001	W-30	#30	0.06	
STT0002	W-40	#40	0.07	
STT0003	W-50	#50	0.16	
STT0004	W-30P	#30	0.06	
STT0005	W-40P	#40	0.07	
STT0006	W-50P	#50	0.16	

Оправка для очистки конуса HSK

● Чистящая поверхность оправки изготовлена из овечьей шерсти.
Прочистка внутреннего конуса шпинделя предотвращает появление статического электричества и увеличивает срок службы шпинделя и оправок.

Артикул	Тип	Модель	Вес, кг	
STT0007	W-HSK40A	HSK40	0.08	
STT0008	W-HSK50H	HSK50/HSK63F	0.08	
STT0010	W-HSK63H	HSK63/HSK80F	0.10	
STT0011	W-HSK100H	HSK100	0.54	

Гайки

тип H

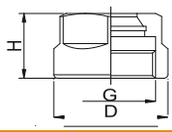

Артикул	Тип	H	D	SW	G	Ключ
80071-01	ER 11-H	11.5	19	17	M14xP0.75	8007201-01
80071-02	ER 16-H	17.5	25	25	M22xP1.5	8007200-02
80071-03	ER 20-H	19	34	30	M25xP1.5	8007200-03

тип B

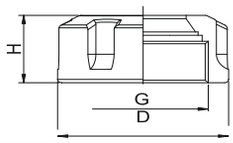

Артикул	Тип	H	D	G	Ключ
80071-04	ER 25-B	20	42	M32xP1.5	8007200-04
80071-05	ER 32-B	24	50	M40xP1.5	8007200-05
80071-06	ER 40-B	25	63	M50xP1.5	8007201-06
80071-07	ER 50-B	35	78	M64xP2.0	8007200-07

тип S

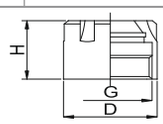

Артикул	Тип	H	D	G	Ключ
80071-08	ER 8-S	10.8	12	M10xP0.75	80072-08
80071-09	ER 11-S	12	16	M13xP0.75	80072-09
80071-10	ER 16-S	18	23	M19xP1.0	80072-10
80071-11	ER 20-S	19	28	M24xP1.0	80072-11
80071-12	ER 25-S	20	35	M30xP1.0	80072-12

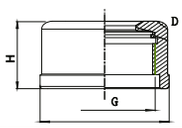

Артикул	Тип	H	D	G	Ключ
80071-61	SK 6	16.5	19.5	M15.5xP1.0	80072-51
80071-58	SK10	20	30	M21.5xP1.0	80072-52
80071-60	SK16	30	40	M32xP1.5	80072-53

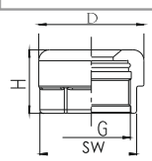

Артикул	Тип	H	D	SW	G	Ключ
80071-63	SK 6	15	19.5	18	M15.5xP1.0	YZ01-4012
80071-64	SK10	18	29	25	M21.5xP1.0	8007200-02
80071-55	SK16	24	40	36	M32xP1.5	8007200-02
80071-65	SK20	20	48.5	44	M40xP1.5	-
80071-66	SK25	22	55	53	M45xP1.5	-

Ключи гаечные

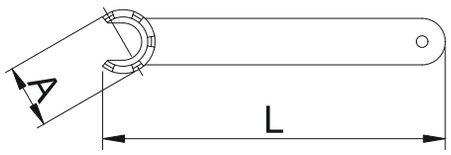

Артикул	Тип	A	L
80072-08	ER8S	13	75
80072-09	ER11S	17	95
80072-10	ER16S	22.5	118
80072-11	ER20S	28	130
80072-12	ER25S	36.5	135

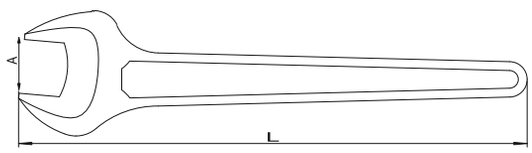

Артикул	Тип	A	L
8007201-01	ER11H	17	130
8007200-02	ER16H	25	140
8007200-03	ER20H	30	170

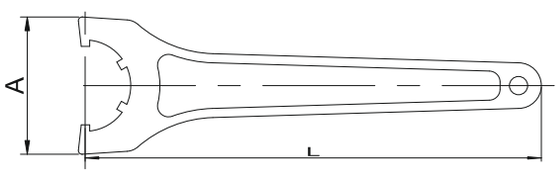

Артикул	Тип	A	L
8007200-04	ER25B	65	210
8007200-05	ER32B	75	250
8007201-06	ER40B	90	290
8007200-07	ER50B	110	350

Артикул	Тип	L
8020000-05	C20	202
8020000-10	C25	232
8020000-15	C32	272
8020000-20	C42	338

Артикул	тип	вес, гр
1280000-01	6S	70
1280000-02	8S	82
1280000-04	10S	105
1280000-06	13S	120
1280000-08	16S	110
1280000-09	20S	130

Оптичекий кромкоискатель

- Быстрое обнаружение рабочих поверхностей и быстрое позиционирование.
- Область применения включает обнаружение рабочей поверхности, а также эффективное измерение наружных и внутренних диаметров заготовки.
- При сдвиге шара с седла он точно вернется на свою позицию при помощи мягкого пружинного толкателя.
- Светодиодный индикатор красного цвета.

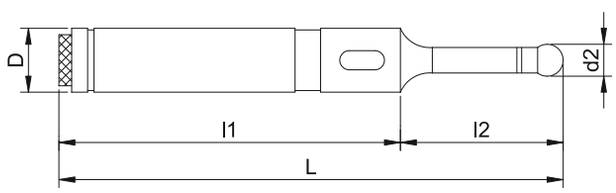

Артикул	Тип D	d2	L	l1	l2
84630	20	10	158	108	50
84631	32	10	158	108	50
84632	3/4"	0.4"	158	108	50
84633	1 1/4"	0.4"	158	108	50

КАМИМТЕХ

ООО «Камимтех»
427437, Российская Федерация, Удмуртская Республика,
г.Воткинск, ул.Студенческая д.19
e-mail: dom.sales@kamimtex.com www.kamimtex.com