Otennlux®

Otennlux Lighting Technology Co.,LTD

Светильник светодиодный
Серия ELED

LED Long-life

Особенности

• Хорошее функционирование во влажной и масляной средах, коррозионностой кое и антивандальные исполнение;

• Лёгкая установка и низкие эксплуатационные расходы;

• Светодиод импортируется из США, имеет низкое энергопотребление, высокий КПД и длительный срок службы;

• Алюминиевый корпус с высокой теплопередачей, прозрачная колба из закалён ного стекла;

• Высококачественный влагозащищенный разъем, алюминиевый корпус, силико-новые уплотнительные кольца;

• Индекс цветопередачи ≥80;

• Диапазон рабочих температур: от-25°C до +55°C

Внимание

- К разборке светильника может быть допущен только квалифициро-ванный персонал;
- Убедитесь, что светильник отключён от электроэнергии до проведения работ по переустановке или ремонту, в том числе и при замене предохранителя;
- Убедитесь, что предохранитель установлен корректно в светильник. Если предохранитель перегорел, то это может означать что светилник неисправен.

Места применения

Подходит для всех видов небольшого автоматического оборудова-ния, оборудования для очистки упаковки, небольших обрабатыва-ющих станков, средних станков с ЧПУ, обрабатывающего центра, оборудования для пластиковой упаковки, печатного оборудова-ния, лаборатории, прецизионного испытательного оборудования, небольшой механической руки, а также конвейерной ленты, тяже-лых машины и другие места, где необходимо сделать местное осве-щение

Обозначение

Серия		Мощность		Источник питания и цвет свечения
ELED	-	12	-	1

12=12W

1=	24V DC	6000K～6500K
2=	24V DC	4000K～4500K
5=	24V AC/DC	6000K～6500K
6=	24V AC/DC	4000K～4500K

Размеры

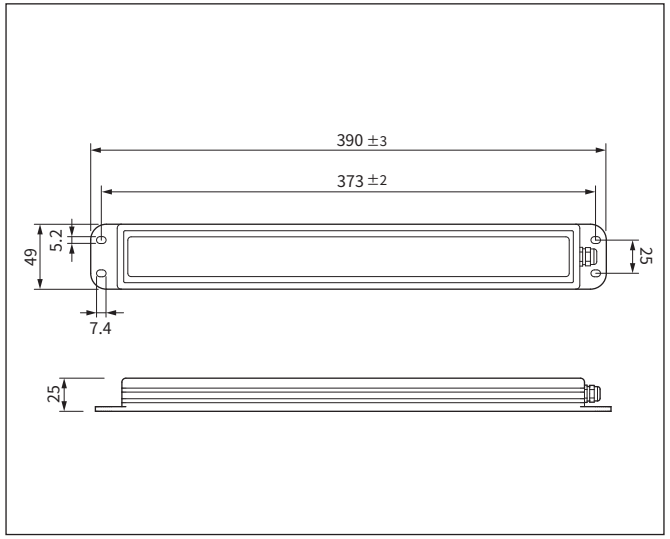

Температура свечения

Цвет	Температура свечения	цифра обозначения
холодный белый	6000K～6500K	1
Теплый белый	4000K～4500K	2

Спецификация

Внешний вид

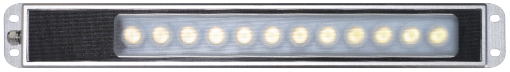

Длина	49 мм	корпус	Алюминеевый сплав
Срок службы	50000H	Стекло l	закаленное
Цвет свечения	холодный/ теплый	Источник света	Одноцветный светодиод
рабочее положение	на основании	Driver	DC без драйвера/ AC Power Incl. Driver
Напряжение	DC 24V	Диммер	Нет
Степень зажиты	IP67	длина шнура	1500±20mm (Стандартная длина)
Сопротивление	0.5A		
Температура свечения	6000K～6500K@white light/4000K～4500K@warm white light		
Нетто , Kg	0.68kg		

Модель	Мащность	L(mm)	Номер	Напряжение	Температура свечения
ELED-12-□	12W	373	1	24V DC	6000K～6500K
			2	24V DC	4000K～4500K
			5	24V AC/DC	6000K～6500K
			6	24V AC/DC	4000K～4500K

Схема крепления

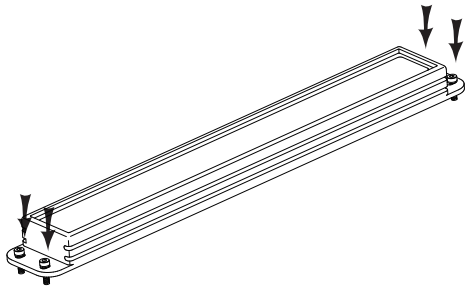

Схема подключения

24V DC

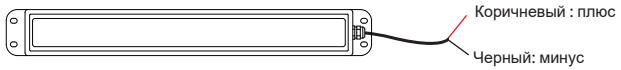

24V AC/DC



Указания по эксплуатации

- К разборке светильника может быть допущен только квалифицированный персонал;
- Убедитесь, что светильник отключён от электроэнергии до проведения работ по переустановке или ремонту, в том числе и при замене предохранителя;
- Убедитесь, что предохранитель установлен корректно в светильник. Если предохранитель перегорел, то это может означать что светильник неисправен.

Возможные неисправности

Неисправность	Причина	Метод устранения
не работает светильник	неправильное подключение	проверить правильность подключения
Светодиод не светится	отказ светодиода	заменить светодиод
Длительное мерцание	Напряжение питания ниже рекомендуемого	Проверить напряжение питания

Консультации по эксплуатации и обслуживанию

ООО «КАМИМТЕХ» www. Kamimtex.com

427410 Россия , Удмуртская Республика, г. Воткинск,
ул. Механизаторов 16Б

Отдел продаж:
Тел. +7 (3412) 326-466
E-mail:sales@kamimtex.com
Сервисный центр:
E-mail:s@kamimtex.com