Otennlux®

Otennlux Lighting Technology Co., Ltd.

Светильник светодиодный
Серия AL60

Функции

- Диаметр корпуса лампы Ø 60 мм;
- Хорошее функционирование во влажной и масляной средах, коррозионностойкое и антивандальное исполнение;
- Легкая установка и низкие эксплуатационные расходы;
- Светодиод импортируется из США, имеет низкое энергопотребление, высокий КПД и длительный срок службы;
- Алюминиевый корпус с высокой теплопередачей прозрачная колба из закаленного стекла;
- Высококачественный влагозащищенный разъем, алюминиевый PCB, силиконовые уплотнительные кольца;
- Индекс цветопередачи ≥80;
- Диапазон рабочих температур: от-25°C до +55°C

⚠ Предупреждение!

- К разборке светильника может быть допущен только квалифицированный персонал;
- Убедитесь, что светильник отключен от электроэнергии до проведения работ по переустановке или ремонту, в том числе и при замене предохранителя;
- Убедитесь, что предохранитель установлен корректно в светильник.
- Если предохранитель перегорел, то это может означать что светильник неисправен.

Места применения

Подходит для всех видов небольшого автоматического оборудования, упаковочного и чистящего оборудования, небольших обрабатывающих станков, станков с ЧПУ среднего размера, обрабатывающих центров, оборудования для пластиковой упаковки, полиграфического оборудования, лаборатории, а также конвейерной ленты, тяжелой техники и других мест, в которых надо сделать дополнительное освещение.

Обозначения

Серия	Мощность	Источник питания и цвет свечения	
AL6 0	13	3	
	9=9Вт	1= 24 V	6000K～6500K
	13=13 Вт	2= 24 V	4000K～4500K
	17=17Вт	3= 100～277V AC 50/60 Гц 100～	6000K～6500K
	20=20 Вт	4= 277 V AC 50/60 Гц	4000K～4500K
	24=24 Вт		

Примечание: Стандартная длина провода составляет 1500 мм. Если клиенту нужна другая длина при заказе, пожалуйста, свяжитесь с нашим отделом продаж.

Размеры

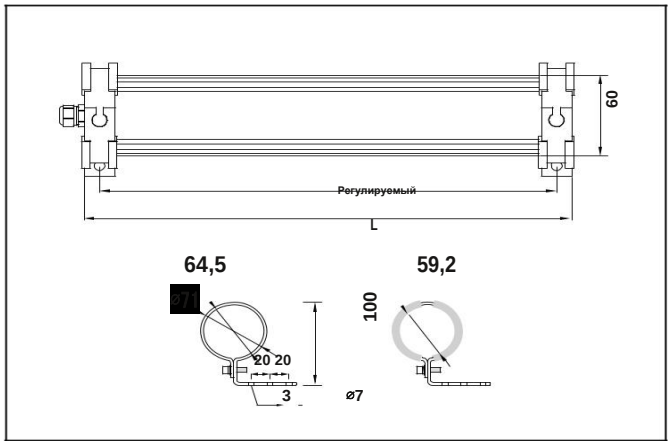

Цвет	Цветовая температура	Последняя цифра в описании
Белый свет	6000K～6500K	01
Теплый белый свет	4000K～4500K	02

Технические характеристики

ВНЕШНИЙ ВИД

Лампа	Кронштейн
	

Диаметр	Ø60мм	Корпус	Алюминиевый сплав
Срок службы	50000 ч	Стекло	Рельефное, закаленное
Светлый цвет	Белый/ Теплый белый	Источник света	Одноцветный светодиод
Рабочее положения	На основании	Драйвер	DC без привода / Мощность AC вкл. драйвер
Диммер	Нет	Номинальное напряжение	24 V DC / 24 V AC 100 ~ 277 V AC 50/60 Гц
Степень защиты	IP67	Длина провода	1500мм
Номинальный ток	Зависит от разной мощности		
Цветовая температура	6000K～6500K@белый свет / 4000K～4500K@теплый белый свет		
Вес нетто кг	Зависит от разной мощности		

※Индивидуальные продукты приветствуются, пожалуйста, свяжитесь с нашим персоналом.

Модель	Мощность	L(mm)	№	Источник питания	Цвет. Температура
AL60-9-☐	9W	285	1	24V AC/DC	6000K～6500K
AL60-13-☐	13W	430	2	24V AC/DC	4000K～4500K
AL60-17-☐	17W	490	3	100～277V AC 50/60Hz	6000K～6500K
AL60-20-☐	20W	630			
AL60-24-☐	24W	735	4	100～277V AC 50/60Hz	4000K～4500K

Схема установки

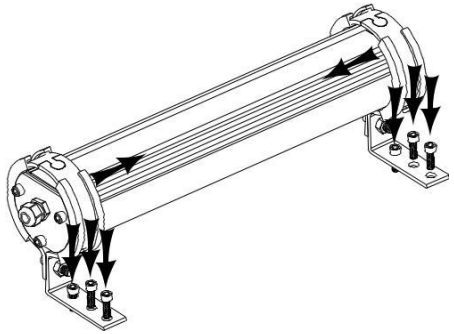

Схема цепи управления

24 V DC

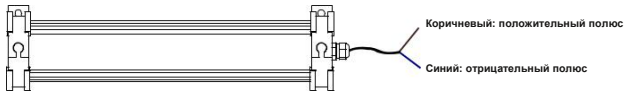

100 ~ 277 V AC, 50/60 Гц

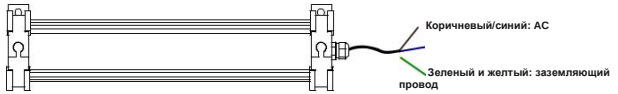

24 V AC\DC

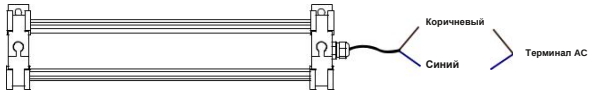

Меры предосторожности

- Для обеспечения указанного срока службы следите за напряжением
- Напряжение питания не должно колебаться более ±5%;
- При использовании светильника в контакте с химической средой возможна деформация корпуса или выгорание цвета краски;
- Во избежание разрушения частей светильника не прикладывайте чрезмерных усилий к нему и не перегибайте шнур питания при эксплуатации;

Поиск неисправностей

	Возможная причина	Метод устранения
Светильник не работает	Неправильное подключение	Проверьте правильность подключения
Светодиод не горит	Неисправный светодиод	Заменить светодиод
Длительное мерцание	Напряжение питания ниже рекомендуемого	Проверьте напряжение питания

Консультации по эксплуатации и обслуживанию

ООО «КАМИМТЕХ» **www.kamimtex.com**

427410, Россия, Удмуртская Республика,
г. Воткинск, ул. Механизаторов, 16Б

Отдел продаж:
Тел. +7 (3412) 326-466
E-mail:sales@kamimtex.com
Сервисный центр:
E-mail:s@kamimtex.com