Otennlux

Otennlux Lighting Technology Co., Ltd.

СВЕТОДИОДНЫЙ ПРОЖЕКТОР
СЕРИЯ OLLED

Функции

- **Светодиодные прожекторы серии OLLED используется на открытом воздухе или в условиях высокой влажности и пыли, класс защиты IP67;**
- **Легкая установка и низкие эксплуатационные расходы;**
- **Светодиод импортируется из США, имеет низкое энергопотребление, высокий КПД и длительный срок службы;**
- **Алюминиевый корпус с высокой теплопередачей прозрачная колба из закаленного стекла;**
- **Высококачественный влагозащищенный разъем, алюминиевый PCB, силиконовые уплотнительные кольца;**
- **Температура рабочей среды: - 40 ℃~+85 ℃.**

предупреждение

- **К разборке светильника может быть допущен только квалифицированный персонал;**
- **Убедитесь, что светильник отключен от электроэнергии до проведения работ по переустановке или ремонту, в том числе и при замене предохранителя;**
- **Убедитесь, что предохранитель установлен корректно в светильник.**
- **Если предохранитель перегорел, то это может означать что светильник неисправен.**

Места применения

Светодиодный прожектор предназначен для установки в качестве дополнительного освещения для грузовиков, внедорожников, квадроциклов, сельскохозяйственной техники с очень низким потреблением тока.

Описание

Серия	Мощность		Источник питания и цвет свечения	
OLLED	- 27	-	1	
	16=16 Вт		1= 12~24V DC	6000K～6500K
	27=27 Вт		2= 12~24V DC	4000K～4500K
	48=48 Вт			

Размеры

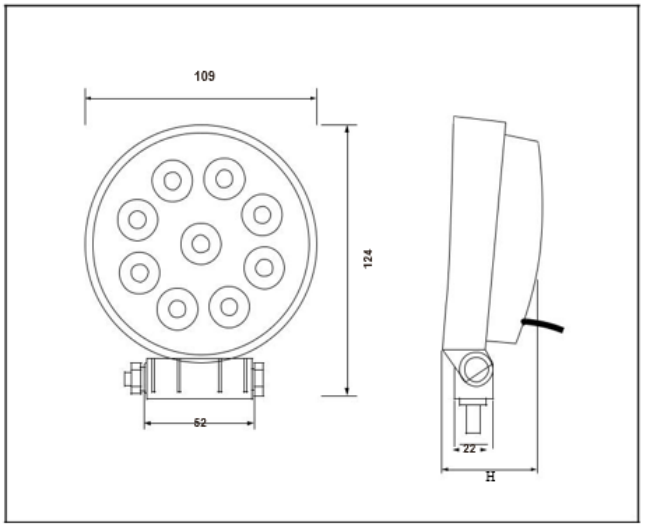

Температура свечения

Цвет	Температура свечения	Последняя цифра обозначения
Белый свет	6000K～6500K	1
Теплый белый свет	4000K～4500K	2

Технические характеристики

Внешний ви



Ширина лампы	109 мм	Корпус	Алюминиевый сплав
Срок службы	50000 ч	Материал линзы	Закалённое, сетчатое стекло
Светлый цвет	Белый/ Теплый белый	Источник света	Одноцветный светодиод
Рабочее положение	На основании	Драйвер	нет
Диммер	Нет	Длина провода	300мм (Стандартная конфигурация)
Степень защиты	IP67	Номинальное напряжение	12~24V DC
Номинальный ток	Зависит от разной мощности		
Цветовая температура	6000K～6500K@белый свет/4000K～4500K@теплый белый свет		
Вес нетто кг	Зависит от разной мощности		

※Индивидуальные продукты приветствуются, пожалуйста, свяжитесь с нашим персоналом.

Модель	Мощность	H (mm)	№	Источник питания	Тем. Свеч.
OLLED-16 ☐	16 Вт	35			
FLLED-27 ☐	27 Вт	45	1	12~24V DC	6000K～6500K
FLLED-42 ☐	42 Вт	55	2	12~24V DC	4000K～4500K
FLLED-48 ☐	48 Вт	66			

Световой поток> 120 лм/Вт

Схема установки

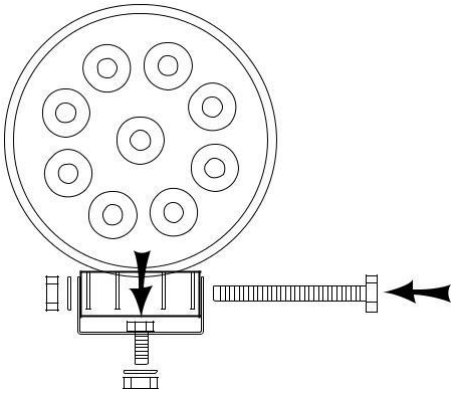

Схема цепи управления

12~24V DC

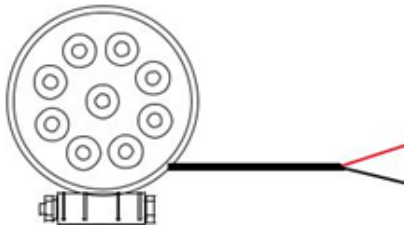

Красный: положительный полюс

Черный: отрицательный полюс

Меры предосторожности при использовании

- Серьезное увеличение рабочего напряжения по сравнению с номинальным напряжением
- сократит срок службы или проблему плохой работы. Пожалуйста, обратите внимание на использование контроля напряжения в пределах ± 5%.
- Когда абажур или корпус светильника подвергается воздействию химических веществ, таких как банановая вода, поверхность изделия может деформироваться или обесцвечиваться. Обратите особое внимание.
- Не подвергайте изделие сильным ударам, так как это может привести к повреждению деталей.
- Шнур питания, выходящий за пределы изделия, нельзя вытягивать с силой, поскольку это может привести к выходу изделия из строя.

Поиск неисправностей

Неисправность	Возможная причина	Метод устранения
не работает	Неправильное подключение	Проверьте правильность подключения
не горит	Неисправный светодиод	Заменить светодиод
Длительное мерцание	Напряжение питания ниже рекомендуемого	Проверьте напряжение питания

Консультации по эксплуатации и обслуживанию

ООО «КАМИМТЕХ» **www.kamimtex.com**

427410, Россия, Удмуртская Республика,
г. Воткинск, ул. Механизаторов, 16Б

Отдел продаж:
Тел. +7 (3412) 326-466
E-mail:sales@kamimtex.com
Сервисный центр:
E-mail:s@kamimtex.com